«ՆՈՐԱՇԵՆ» ՆՏ ԱԿ
Լիցենզիա --- №11343
Իրավաբանական հասցե՝ ՀՀ, ք. Երեւան 0038, Հալաբյան փող. շ. 11, բն. 36
Գործունեության իրականացման հասցե՝ ՀՀ, ք. Երեւան 0051, Ն.Զարյան փող. շ. 22, հ. 12
Հեռ. +(37493)504009

ՊԱՏՎԵՐ՝ ------ №. SPAP II C-3.1.1.d
Պատվիրատու1՝ ՀՀ աշխատանքի և սոցիալական հարցերի նախարարություն
Պատվիրատու2՝ ՀՀ ֆինանսների նախարարության Արտասահմանյա
ֆինանսական ծրագրերի կառավարման կենտրոն ՊՀ

ՆԱԽԱԳԾԱՆԱԽԱՀԱՇՎԱՅԻՆ ԱՇԽԱՏԱՆՔՆԵՐԻ

ՀՀ ՇԻՐԱԿԻ ՄԱՐԶԻ ԱՄԱՍԻԱՅԻ ՀԱՄԱՅՆՔ, գ. ԱՄԱՍԻԱ, Փ. 25, շենք հ. 4

ԳԻՐՔ - 2

ԻՆԺԵՆԵՐԱԿԱՆ ՄԱՍ

ԵՐԵՎԱՆ - 2016թ.

«ՆՈՐԱՇԵՆ» ՆՏ ԱԿ
Լիցենզիա --- №11343
Իրավաբանական հասցե՝ ՀՀ, ք. Երեւան 0038, Հալաբյան փող. շ. 11, բն. 36
Գործունեության իրականացման հասցե՝ ՀՀ, ք. Երեւան 0051, Ն.Զարյան փող. շ. 22, հ. 12
Հեռ. +(37493)504009

ՊԱՏՎԵՐ՝ ------ №. SPAP II C-3.1.1.d
ՊԱՏՎԻՐԱՏՈՒ1՝ ՀՀ ԱՇԽԱՏԱՆՔԻ և ՍՈՑԻԱԼԱԿԱՆ ՀԱՐՑԵՐԻ ՆԱԽԱՐԱՐՈՒԹՅՈՒՆ
ՊԱՏՎԻՐԱՏՈՒ 2՝ ՀՀ ՖԻՆԱՆՍՆԵՐԻ ՆԱԽԱՐԱՐՈՒԹՅԱՆ ԱՐՏԱՍԱՀՄԱՆՅԱ ՖԻՆԱՆՍԱԿԱՆ ԾՐԱԳՐԵՐԻ ԿԱՌԱՎԱՐՄԱՆ ԿԵՆՏՐՈՆ ՊՀ

ԱՄԱՍԻԱԻ ՀԱՄԱԼԻՐ ՍՈՑԻԱԼԱԿԱՆ ԾԱՌԱՅՈՒԹՅՈՒՆՆԵՐԻ ՏԱՐԱԾՔԱՅԻՆ ԿԵՆՏՐՈՆԻ

ՆԱԽԱԳԾԱՆԱԽԱՀԱՇՎԱՅԻՆ ԱՇԽԱՏԱՆՔՆԵՐԻ

ՀՀ ՇԻՐԱԿԻ ՄԱՐԶԻ ԱՄԱՍԻԱՅԻ ՀԱՄԱՅՆՔ, գ. ԱՄԱՍԻԱ, Փ. 25, շենք հ. 4

ԱՇԽԱՏԱՆՔԱՅԻՆ ՆԱԽԱԳԻԾ

ԳԻՐՔ - 1

ԻՆԺԵՆԵՐԱԿԱՆ ՄԱՍ

ՆԱԽԱԳԱՀ՝ Գ. ԲԱՂԴԱՍԱՐՅԱՆ

ՆԳԻ՝ Ն.ԹԱՂԵՎՈՍՅԱՆ

ԵՐԵՎԱՆ - 2016թ.

ԳԾԱԳՐԵՐԻ ԱՆՎԱՆԱՑԱՆԿ

№	Անվանում	Մակնիշ
1	Ընդհանուր տվյալներ	ՋՕ-1
2	Ծավալաթերթ	ՋՕ-2
3	Առաջին հարկի հատակագիծ	ՋՕ-3
4	Երկրորդ հարկի հատակագիծ	ՋՕ-4
5	Ձեղնահարկի հատակագիծ և 1-5 ճակատի ֆրագմենտ	ՋՕ-5
6	Առաջին հարկի ջեռուցման համակարգի սխեմա / կգ.1÷կգ23/	ՋՕ-6
7	Երկրորդ հարկի ջեռուցման համակարգի սխեմա / կգ.24÷կգ45/	ՋՕ-7
8	Օդափոխության համակարգերի սխեմաներ	ՋՕ-8

ԸՆԴՀԱՆՈՒՐ ՑՈՒՑՈՒՄՆԵՐ

Կառույցի ջեռուցման և օդափոխության նախագիծը կատարված է համաձայն նախագծային առաջադրանքի, ճարտարապետա-շինարարական գծագրերի և ըստ գործող շինարարական նորմերի և կանոնների՝ ՀՀՇՆIV-12.01.04, СНиП2.08.02-89:

Նախագծված է երկու անհատական ջեռուցման համակարգեր առաջին և երկրորդ հարկերի համար:

Ջեռուցման համակարգերը ընդունված են հորիզոնական, ստորին մատակարարմամբ, ջրի համընթաց շարժումով:

Որպես ջեռուցման աղբյուր հանդիսանում է պատի գազային երկուկոնտուրանի տուրբո կաթսաներ

յուրաքանչուրը 40կվտ հզորությամբ, որոնք տեղադրվում են երկրորդ հարկի կաթսայատան մեջ:

Արտաքին օդի ջերմաստիճանը ջեռուցման համար

$t_{ш}$=-21°C:

Ջերմության հաշվարկային ծախսը ջեռուցման համար կազմում է Qջ=62500կկալ/ժամ:

Մատակարար և հետադարձ խողովակները անց են կացվում հարկի հատակի շրիշակների վրայով:

Որպես ջեռուցման սարք ընդունված են ալյումինե սեկցիոն մարտկոցներ H=500մմ բարձրությամբ:

Ջեռուցման համակարգը մոնտաժվում է պոլիպրոպիլենե խողովակներով:

Մարտկոցների առբերիչների վրա տեղադրվում են կարգավորիչ և անջատիչ փականներ :

Համակարգից օդահեռացումը իրականացվում է ավտոմատ օդահան փականների միջոցով:

Կառույցում մեծամասամբ նախատեսված է արտածող օդափոխություն բնական եղանակով:

Խոհանոցում գազօջախի վրա տեղադրվում է արտածող զոնտ, որը միանում է արտածող ВК100Б օդափոխիչին:

Կաթսայատան օդափոխությունը իրականացվում է ВВНТСТТ100 օդափոխիչի միջոցով:

Սերվերի սենյակում նախատեսված է տեղադրել սպլիտ սիստեմի կոնդիցիոներ 2.5կվտ հովացման հզորությամբ:

Կաթսայատան ներացման համար նախատեսված է ՆԲ-1 բնական ներացման հորան, որը բարձրացվում է տանիքից վեր 3.3մ բարձր:

Բոլոր արտածման համակարգերի օդատարները, բացի սան.հանգույցներ արտածման համակարգերի, թողնվում են տանիքի տակ:

Տանիքի տակ թողնվող օդատարները բարձրացվում են 0.7մ բարձր և փակվում ցանցով:

Սան.հանգույցների համակարգերի օդատարները հանվում են տանիքից 0.7մ վեր և տեղադրում զոնտ:

						ՊԱՏՎԵՐ՝ —— №. SPAP II C-3.1.1.d Պատվիրատու1՝ ՀՀ աշխատանքի և սոցիալական հարցերի նախարարություն Պատվիրատու2 ՀՀ ֆինանսների նախարարության Արտասահմանյա ֆինանսական ծրագրերի կառավարման կենտրոն ՊՀ			ՋՕ	
Փոփ.	Քան.	Թերթ	Փաս.№	Ստորագր.	Ա/Թ				
ՆԳՃ		Հ.Բաբայան				ԱՄԱՍԻԱԻ ՀԱՄԱԼԻՐ ՍՈՑԻԱԼԱԿԱՆ ԾԱՌԱՅՈՒԹՅՈՒՆՆԵՐԻ ՏԱՐԱԾՔԱՅԻՆ ԿԵՆՏՐՈՆ ՀՀ Շիրակի մարզի Ամասիայի համայնք, գ. Ամասիա, Փ. 25, շենք հ. 4	Փուլ	Թերթ	Թերթեր
ՆԳԻ		Ն.Թադևոսյան					ԱՆ	ՋՕ-1	8
Նախագծեց		Ս. Մարկոսյան				Ջեռուցում և օդափոխություն Ընդհանուր տվյալներ	«ՆՈՐԱՇԵՆ» ՆՏ ԱԿ Լիցենզիա --- №11343 ՀՀ, ք. Երևան 0038, Հալաբյան փող. շ. 11, բն. 36 Գործ. հասցե՝ ՀՀ, ք. Երևան 0051, Ն.Ձարյան փող. շ. 22, հ. 12 Հեռ. +(37493)504009		

ՆՅՈՒԹԵՐԻ ՄԱՄՆԱԳԻՐ

NN	ԱՆՎԱՆՈՒՄ	ՉԱՓԻ ՄԻԱՎՈՐ	ՔԱՆԱԿ	ԾԱՆՈԹՈՒԹՅՈՒՆ
1	2	3	4	5
	ՋԵՌՈՒՑՈՒՄ			
1	Երկուկոնտուրանի տուրբո պատի գազային կաթսա			
	40կվտ հզորությամբ	կոմպ.	2	
2	Ալյումինե սեկցիոն մարտկոց H=500մմ	սեկց	473	
3	Ջերմակարգավորիչ փական Ø15	հատ	45	
4	Անջատիչ փական φ15	հատ	45	
5	Ավտոմատ օդահան փական φ15	հատ	45	
6	Պոմպ Wilo-IP-E 40/2 G=1.8մ³/ժամ H=4մ N=0.55կվտ	կոմպ.	1	
7	Լատունե փական φ20	հատ	2	
8	Լատունե փական φ32	հատ	4	
9	Պոլիպրոպիլենե խողովակ φ40x3.7(φ32)	մ	216.0	
10	Պոլիպրոպիլենե խողովակ φ32x3.0(φ25)	մ	75.0	
11	Պոլիպրոպիլենե խողովակ φ25x2.3(φ20)	մ	60.0	
12	Պոլիպրոպիլենե խողովակ φ20x1.9(φ15)	մ	84.0	
13	Ֆիտինգներ			
ա	∟15	հատ	94	
բ	∟20	հատ	40	
վ	∟25	հատ	11	
գ	∟32	հատ	52	
կ	15x15x20	հատ	4	
լ	20x15x20	հատ	9	
մ	20x15x25	հատ	4	
ն	25x15x25	հատ	19	
ս	25x15x32	հատ	4	
ձ	32x15x32	հատ	43	
14	Համակարգի փորձարկում	մ	425.0	

1	2	3	4	5
	ՕԴԱՓՈԽՈՒԹՅՈՒՆ			
1	Օդափոխիչ L=200մ³/ժ H= 150Պա N=62վտ	հատ	1	
2	Օդափոխիչ L=70մ³/ժ H= 60Պա N=21վտ	հատ	1	
3	Օդափոխիչ Vortice 150/6" L=200մ³/ժ N=18վտ	հատ	2	
4	Ճաղավանդակ (воздухозаборная) 200x200	հատ	2	
5	Ճաղավանդակ P150	հատ	35	
6	Ցանց մետաղական լարից 5x5 քայլով	մ²	37	
7	Օդատար ցինկապատ թիթեղից կլոր կտրվածքի			
	b=0.5 Ø100	մ²	2.0	
8	Նույնը b=0.5 Ø125	մ²	39.0	
9	Օդատար ցինկապատ թիթեղից ուղղանկյուն			
10	կտրվածքի 250x150	մ²	3.0	
11	Նույնը b=0.7 400x200	մ²	7.0	
12	Ցինկապատ թիթեղ b=0.8 տեխնոլո-կան զոնտի համար	մ²	2.0	
	Ցինկապատ թիթեղ b=0.8 օդափոխության տուփերի			
13	համար 1200x200x500(h),1000x200x500(h), 800x200x500(h)			
	600x200x500(h),400x200x500(h)	մ²	6.0	
14	Զոնտ ցինկապատ թիթեղից ուղղանկյուն կտրվածքի			
	b=0.7 500x400	հատ / մ²	1 / 0.25	
15	Զոնտ ցինկապատ թիթեղից ուղղանկյուն կտրվածքի			
	b=0.7 D250	հատ / մ²	1 / 0.8	
16	Զոնտ ցինկապատ թիթեղից ուղղանկյուն կտրվածքի			
	b=0.7 D200	հատ / մ²	2 / 1.4	
	ՇԻՆԱՐԱՐԱԿԱՆ ԱՇԽԱՏԱՆՔՆԵՐ			
1	Անցքերի բացում շինարարական կոնստրուկցիաներում			
ա	առաստաղում Ø125	տեղ	10	
բ	պատերում 100x100	տեղ	27	

Փոփ.	Քան.	Թերթ	Փաս.№	Ստորագր.	Ա/Թ
ՆԳՃ		Հ.Բաբայան			
ՆԳԻ		Ն.Թադևոսյան			
Նախագծեց		Ս. Մարկոսյան			

ՊԱՏՎԵՐ —— №. SPAP II C-3.1.1.d
Պատվիրատու1 << աշխատանքի և սոցիալական հարցերի նախարարություն
Պատվիրատու2 << ֆինանսների նախարարության Արտասահմանյա ֆինանսական ծրագրերի կառավարման կենտրոն ՊՀ

ՋՕ

ԱՄԱՍԻԱ ՀԱՄԱԼԻՐ ՍՈՑԻԱԼԱԿԱՆ ԾԱՌԱՅՈՒԹՅՈՒՆՆԵՐԻ ՏԱՐԱԾՔԱՅԻՆ ԿԵՆՏՐՈՆ
<< Շիրակի մարզի Ամասիայի համայնք, գ. Ամասիա, Փ. 25, շենք հ. 4

Փուլ	Թերթ	Թերթեր
ԱՆ	ՋՕ-2	8

Ջեռուցում և օդափոխություն
Ընդհանուր տվյալներ

«ՆՈՐԱՇԵՆ» ՆՏ ԱԿ
Լիցենզիա — №11343
<< ք. Երևան 0038, Հայաբյան փող. շ. 11, բն. 36
Գործ. հասցե << ք. Երևան 0051,
Ն.Զարյան փող. շ. 22, հ. 12
Հեռ. +(37493)504009

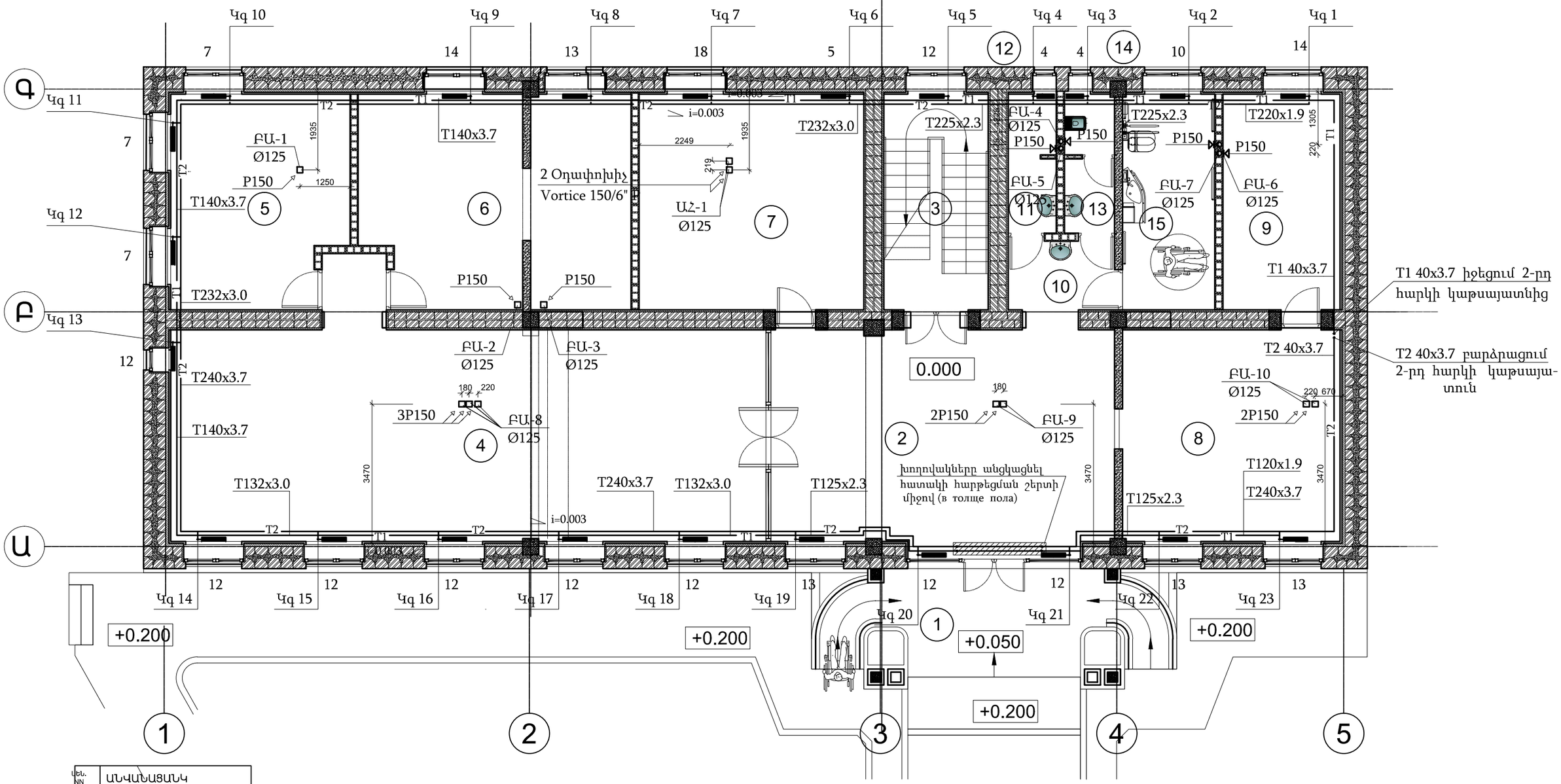

Սեն. NN	ԱՆՎԱՆԱՑԱՆԿ
1	Սանդղահարթակ
2	Նախասրահ
3	Աստիճանավանդակ
4	Ընդունարան
5	Խորհրդատվության սենյակ
6	Ռեսուրս կենտրոն
7	Դահլիճ
8	ԲՍՓՀ
9	Հետազոտման սենյակ
10	Նախամուտք
11	Լվացարան
12	Զուգարան
13	Լվացարան
14	Զուգարան
	Ս/Հ(հաշմանդամ)

Փոփ.	Քան.	Թերթ	Փաս.№	Ստորագր.	Ա/Թ
ՆԳՃ		Հ.Բաբայան			
ՆԳԻ		Ն.Թադևոսյան			
Նախագծեց		Ս. Մարկոսյան			

ՊԱՏՎԵՐ —— №. SPAP II C-3.1.1.d
Պատվիրատու1 ՀՀ աշխատանքի և սոցիալական հարցերի նախարարություն
Պատվիրատու2 ՀՀ ֆինանսների նախարարության Արտասահմանյա ֆինանսական ծրագրերի կառավարման կենտրոն ՊՀ

ՀՕ

ԱՄԱՍԻԱԻ ՀԱՄԱՀԻՐ ՍՈՑԻԱԼԱԿԱՆ ԾԱՌԱՅՈՒԹՅՈՒՆՆԵՐԻ ՏԱՐԱԾՔԱՅԻՆ ԿԵՆՏՐՈՆ
ՀՀ Շիրակի մարզի Ամասիայի համայնք, գ. Ամասիա, Փ. 25, շենք հ. 4

Փուլ	Թերթ	Թերթեր
ԱՆ	ՀՕ-3	8

Ջեռուցում և օդափոխություն

Առաջին հարկի հատակագիծ

«ՆՈՐՈՇԵՆ» ՆՏ ԱԿ
Լիցենզիա — №11343
ՀՀ, ք. Երևան 0038, Հայաքայան փող. շ. 11, բն. 36
Գործ. հասցե ՀՀ, ք. Երևան 0051, Ն.Զարյան փող. շ. 22, հ. 12
Հեռ. +(37493)504009

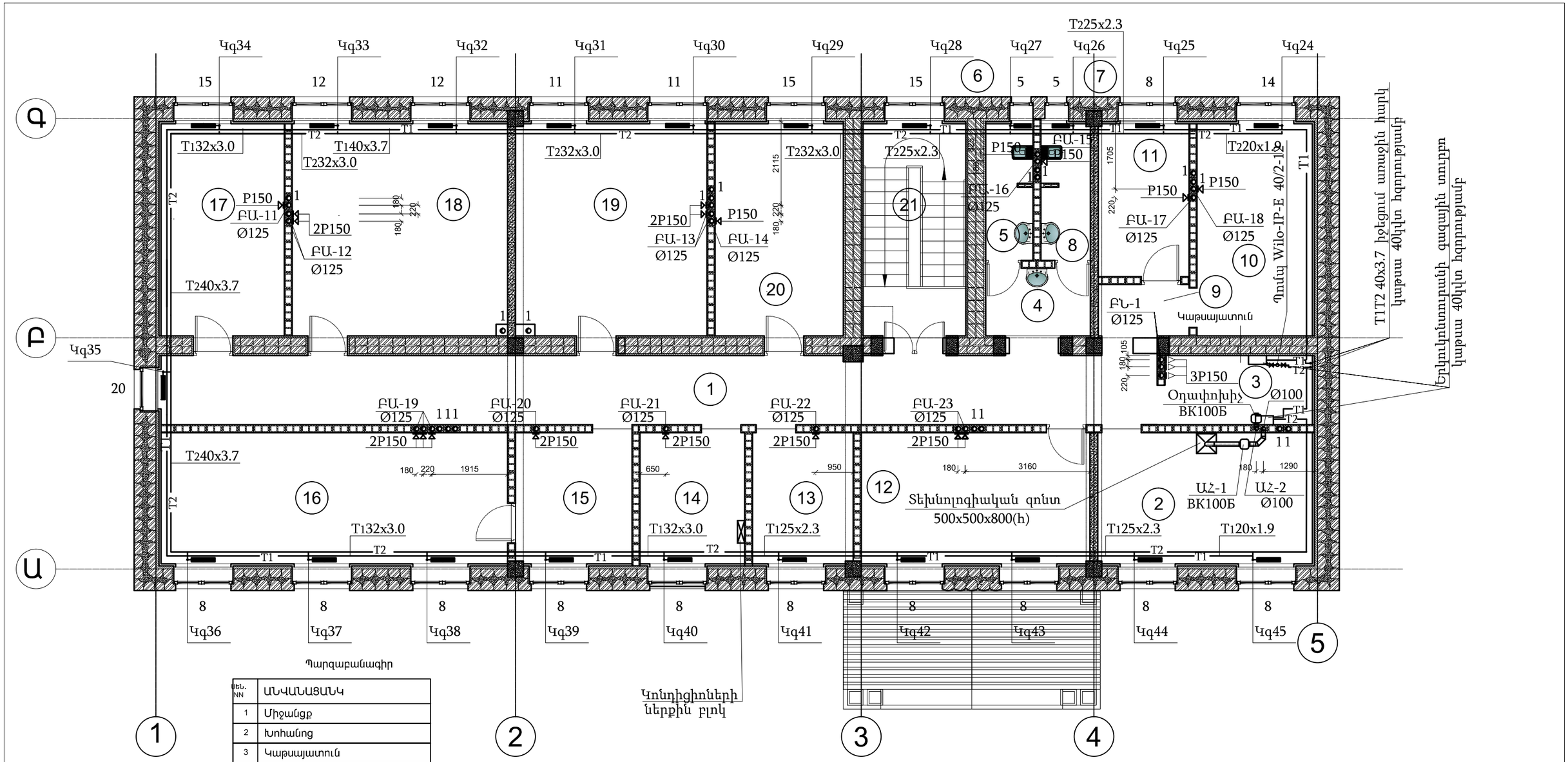
Կզ34
Կզ33
Կզ32
Կզ31
Կզ30
Կզ29
Կզ28
Կզ27
Կզ26
Կզ25
Կզ24
Կզ35
Կզ36
Կզ37
Կզ38
Կզ39
Կզ40
Կզ41
Կզ42
Կզ43
Կզ44
Կզ45
Գ
Բ
Ա
Տ132x3.0
Տ140x3.7
Տ232x3.0
Տ240x3.7
Տ225x2.3
Տ220x1.9
Տ125x2.3
Տ120x1.9
Տ225x2.3
Տ232x3.0
Տ132x3.0
Տ125x2.3
Տ132x3.0
Տ125x2.3
Տ240x3.7
Տ132x3.0
Տ125x2.3
Տ120x1.9
Տ132x3.0
Տ232x3.0
Տ240x3.7
Տ232x3.0
Տ225x2.3
Տ220x1.9
Տ125x2.3
Տ125x2.3
Տ132x3.0
Տ125x2.3
Տ132x3.0

Ձեղնահարկի հատակագիծ

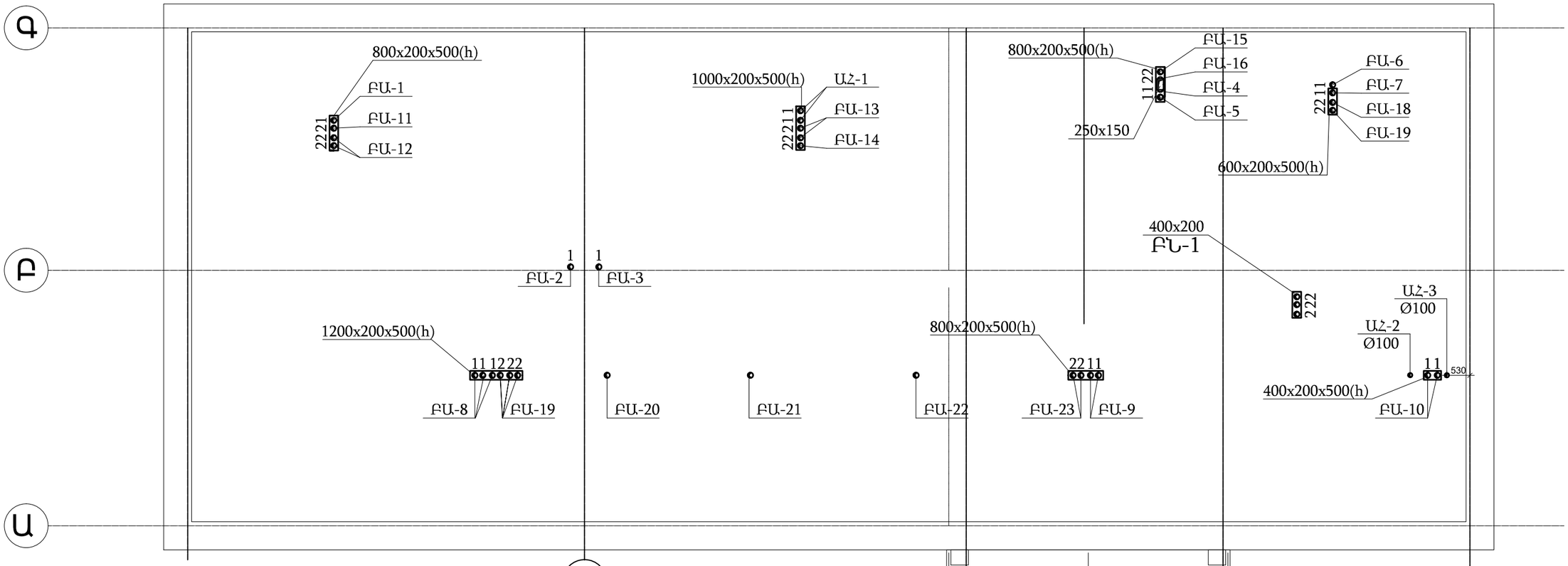

1 1-5 ճակատի ֆրագմենտ

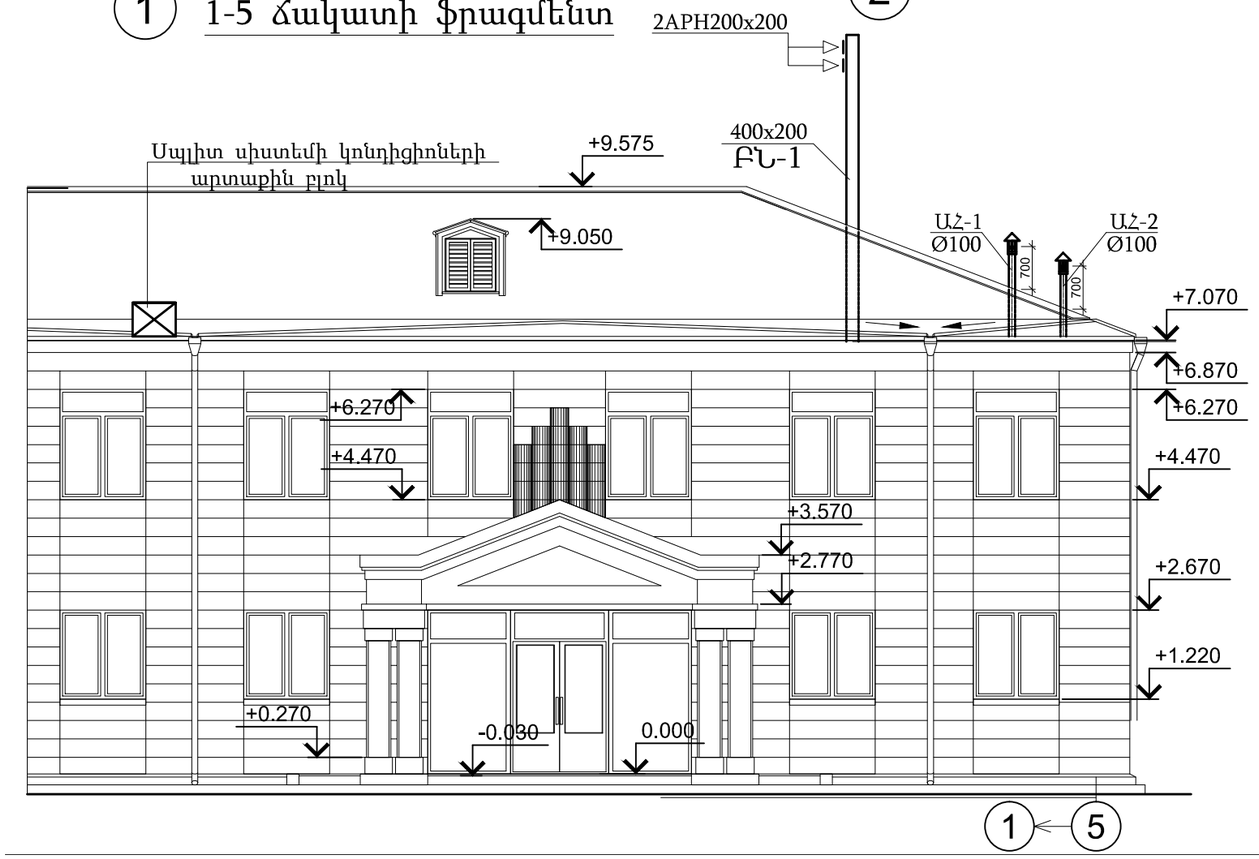

						ՊԱՏՎԵՐ —— №. SPAP II C-3.1.1.d Պատվիրատու1՝ << աշխատանքի և սոցիալական հարցերի նախարարություն Պատվիրատու2 << ֆինանսների նախարարության Արտասահմանյա ֆինանսական ծրագրերի կառավարման կենտրոն ՊՀ			ՁՕ
Փոփ.	Քան.	Թերթ	Փաս.№	Ստորագր.	Ա/Թ				
						ԱՄԱՍԻԱԻ ՀԱՄԱԼԻՐ ՍՈՑԻԱԼԱԿԱՆ ԾԱՌԱՅՈՒԹՅՈՒՆՆԵՐԻ ՏԱՐԱԾՔԱՅԻՆ ԿԵՆՏՐՈՆ << Շիրակի մարզի Ամասիայի համայնք, գ. Ամասիա, Փ. 25, շենք հ. 4	Փուլ	Թերթ	Թերթեր
ՆԳՁ		Հ.Բաբայան					ԱՆ	ՁՕ-5	8
ՆԳԻ		Ն.Թադևոսյան							
Նախագծեց		Ս. Մարկոսյան				Ձեռուցում և օդափոխություն Ձեղնահարկի հատակագիծ և 1-5 ճակատի ֆրագմենտ	«ՆՈՐԱՀԵՆ» ՆՏ ԱԿ Լիցենզիա — №11343 << ք. Երևան 0038, Հալաբյան փող. շ. 11, բն. 36 Գործ. հասցե՝ << ք. Երևան 0051, Ն.Ձարյան փող. շ. 22, հ. 12 Հեռ. +(37493)504009		

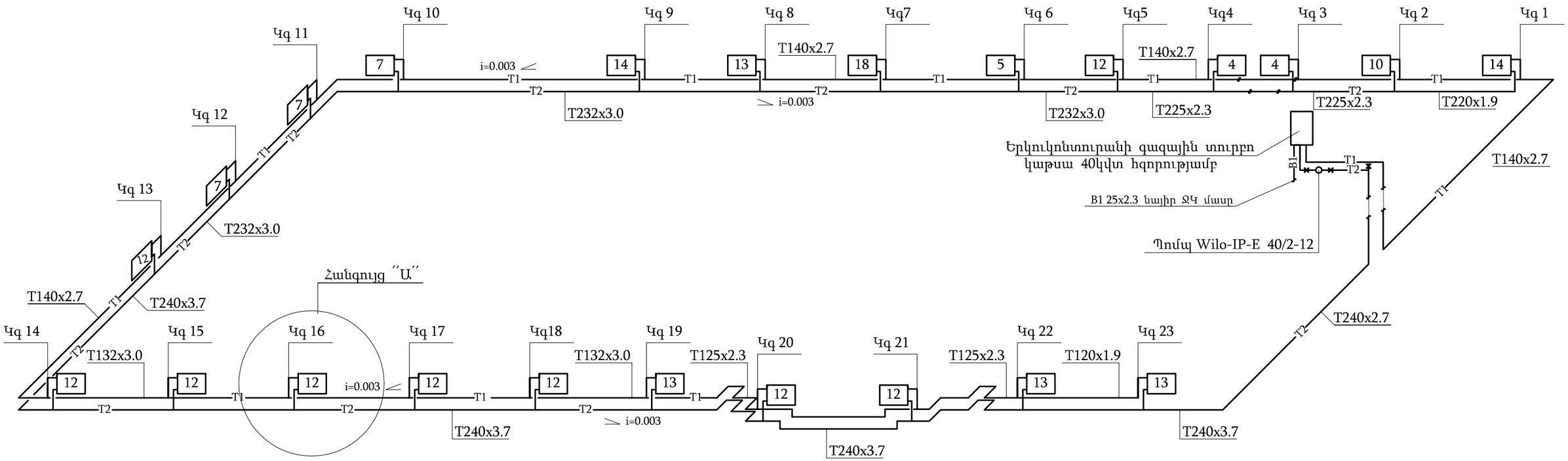

Հանգույց ՝՝Ա՝՝

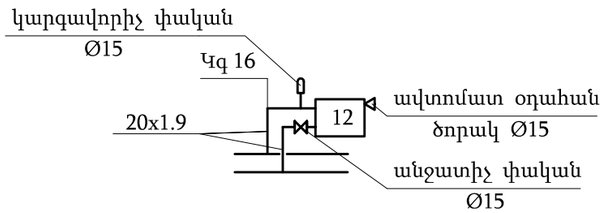

ԾԱՆՈԹՈՒԹՅՈՒՆ

Բոլոր կանգնակների մոնտաժը իրականացնել այնպես, ինչպես ցույց է տրված Կգ.16-ում

						ՊԱՏԿԵՐ —— №. SPAP II C-3.1.1.d Պատվիրատու1 << աշխատանքի և սոցիալական հարցերի նախարարություն Պատվիրատու2 << ֆինանսների նախարարության Արտասահմանյա ֆինանսական ծրագրերի կառավարման կենտրոն ՊՀ			ՋՕ	
Փոփ.	Քան.	Թերթ	Փաս.№	Ստորագր.	Ա/Թ					
						ԱՄԱՍԻԱԻ ՀԱՄԱԼԻՐ ՍՈՑԻԱԼԱԿԱՆ ԾԱՌԱՅՈՒԹՅՈՒՆՆԵՐԻ ՏԱՐԱԾՔԱՅԻՆ ԿԵՆՏՐՈՆ << Շիրակի մարզի Ամասիայի համայնք, գ. Ամասիա, Փ. 25, շենք հ. 4	Փուլ	Թերթ	Թերթեր
ՆԳՃ		Հ.Բաբայան					ԱՆ	ՋՕ-6	8
ՆԳԻ		Ն.Թադևոսյան							
Նախագծեց		Ս. Մարկոսյան				Ջեռուցում և օդափոխություն Առաջին հարկի ջեռուցման համակարգի սխեմա / կգ1÷կգ23 /	«ՆՈՐԱՇԵՆ» ՆՏ ԱԿ Լիցենզիա --- №11343 <<. ք. Երևան 0038, Հայաբյան փող. շ. 11, բն. 36 Գործ. հասցե <<. ք. Երևան 0051, Ն.Ձարյան փող. շ. 22, հ. 12		

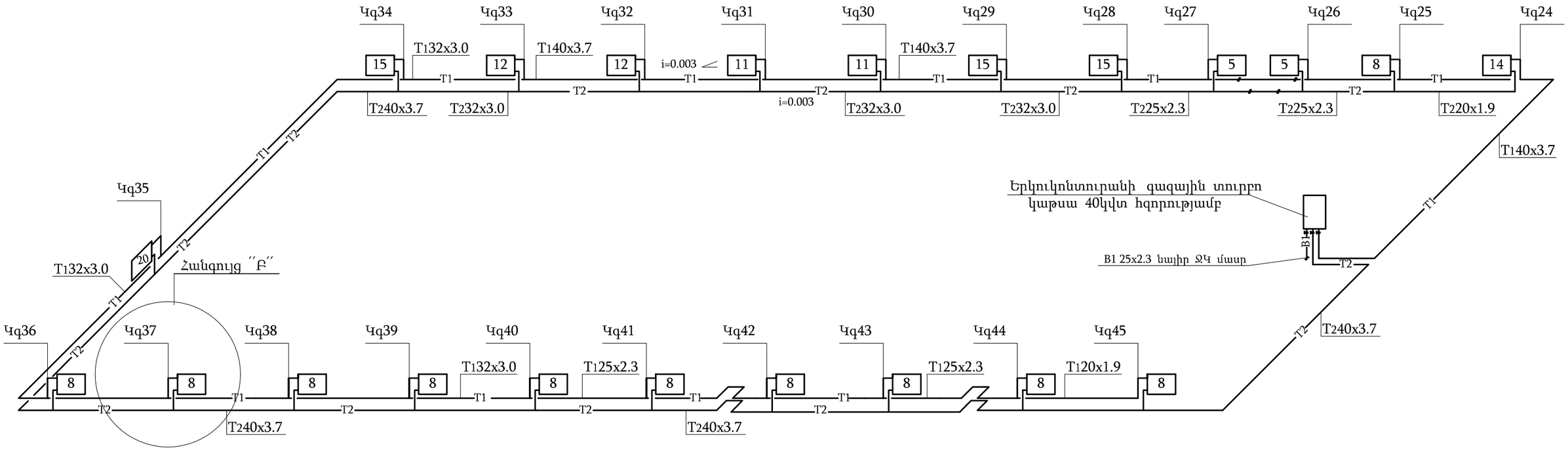

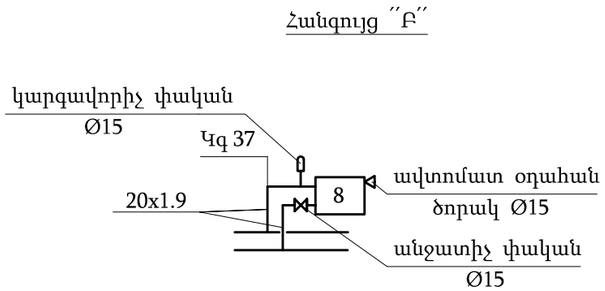

ԾԱՆՈԹՈՒԹՅՈՒՆ

Բոլոր կանգնակների մոնտաժը իրականացնել այնպես, ինչպես ցույց է տրված Կq.37-ում

						ՊԱՏՎԵՐ —— №. SPAP II C-3.1.1.d Պատվիրատու1 << աշխատանքի և սոցիալական հարցերի նախարարություն Պատվիրատու2 << ֆինանսների նախարարության Արտասահմանյա ֆինանսական ծրագրերի կառավարման կենտրոն ՊՀ			ՋՕ
Փոփ.	Քան.	Թերթ	Փաս.№	Ստորագր.	Ա/Թ				
						ԱՄԱՍԻԱԻ ՀԱՄԱՎԻՐ ՍՈՑԻԱԼԱԿԱՆ ԾԱՌԱՅՈՒԹՅՈՒՆՆԵՐԻ ՏԱՐԱԾՔԱՅԻՆ ԿԵՆՏՐՈՆ<br << Շիրակի մարզի Ամասիայի համայնք, գ. Ամասիա, Փ. 25, շենք հ. 4	Փուլ	Թերթ	Թերթեր
ՆԳՃ		Հ.Բաբայան					ԱՆ	ՋՕ-7	8
ՆԳԻ		Ն.Թադևոսյան							
Նախագծեց		Ս. Մարկոսյան				Ջեռուցում և օդափոխություն Երկրորդ հարկի ջեռուցման համակարգի սխեմա / կq23÷կq45 /	«ՆՈՐԱՇԵՆ» ՆՏ ԱԿ Լիցենզիա — №11343<br << ք. Երևան 0038, Հայաբյան փող. շ. 11, բն. 36 Գործ. հասցե << ք. Երևան 0051, Ն.Զարյան փող. շ. 22, հ. 12 Հեռ. +(37493)504009		

ԲԱ-1,11,12

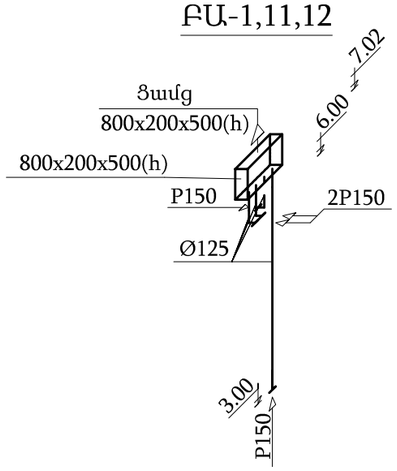

ԲԱ-2,3

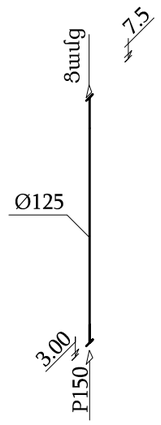

ԲԱ-13,14,ԱՀ-1

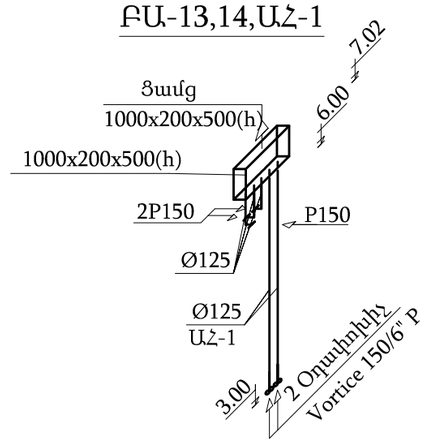

ԲԱ-4,5,15,16

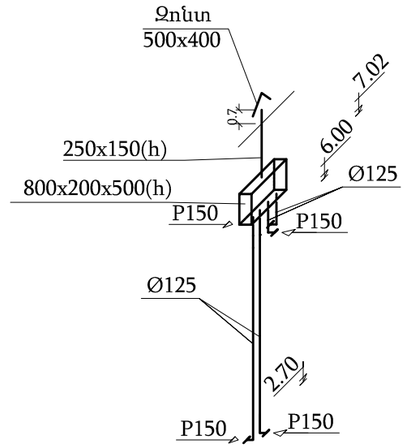

ԲԱ-7,17,18

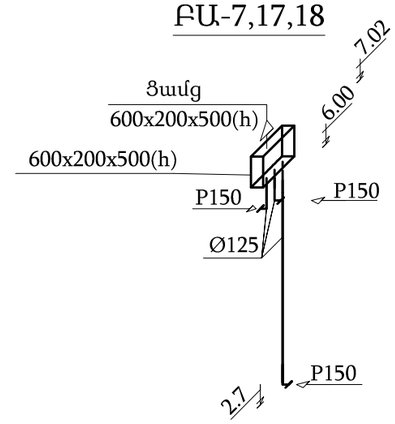

ԲԱ-6

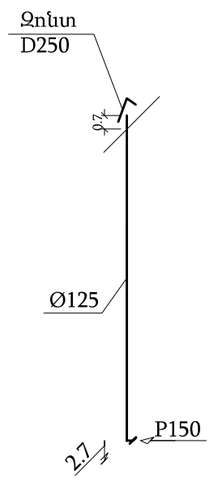

ԲԱ-8,19

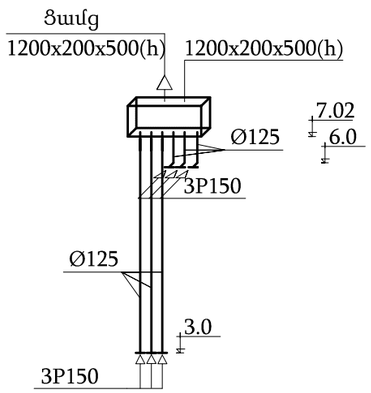

ԱՀ-2

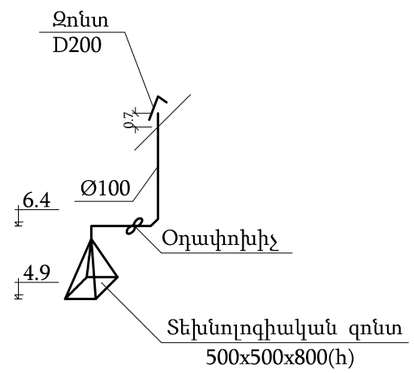

ԱՀ-3

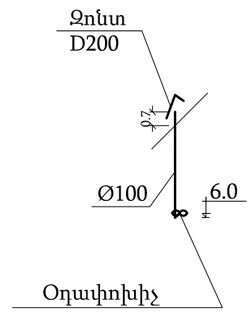

ԲՆ-1

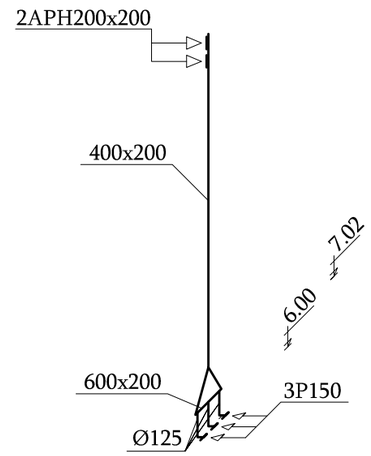

ԲԱ-20,21,22

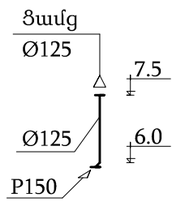

ԲԱ-9,23

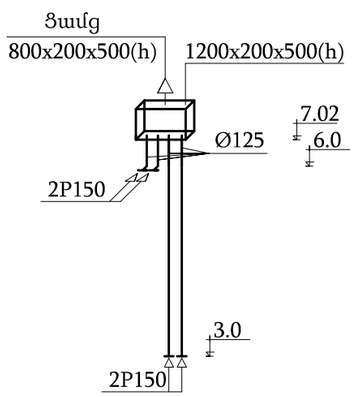

ԲԱ-10

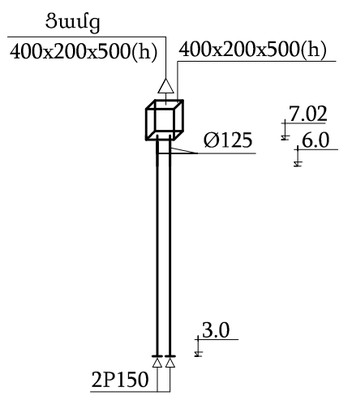

						ՊԱՏՎԵՐ —— №. SPAP II C-3.1.1.d Պատվիրատու1 << աշխատանքի և սոցիալական հարցերի նախարարություն Պատվիրատու2 << ֆինանսների նախարարության Արտասահմանյա ֆինանսական ծրագրերի կառավարման կենտրոն ՊՀ			ԶՕ
Փոփ.	Քան.	Թերթ	Փաս.№	Ստորագր.	Ա/Թ				
						ԱՄԱՍԻԱԻ ՀԱՄԱԼԻՐ ՍՈՑԻԱԼԱԿԱՆ ԾԱՌԱՅՈՒԹՅՈՒՆՆԵՐԻ ՏԱՐԱԾՔԱՅԻՆ ԿԵՆՏՐՈՆ << Շիրակի մարզի Ամասիայի համայնք, գ. Ամասիա, Փ. 25, շենք հ. 4	Փուլ	Թերթ	Թերթեր
ՆԳՃ		Հ.Բաբայան					ԱՆ	ԶՕ-8	8
ՆԳԻ		Ն.Թադևոսյան							
Նախագծեց		Ս. Մարկոսյան				Զեռուցում և օդափոխություն Օդափոխության համակարգերի սխեմաներ	«ՆՈՐԱՇԵՆ» ՆՏ ԱԿ Լիցենզիա — №11343 <<. ք, Երևան 0038, Հայաբյան փող, շ. 11, բն, 36 Գործ. հասցե <<. ք. Երևան 0051, Ն.Զարյան փող. շ. 22, հ. 12 Հեռ. +(37493)504009		

ՋՐԱՄԱՏԱԿԱՐԱՐՄԱՆ ԵՎ ԿՈՅՈՒՂՈՒ ՑԱՆՑԵՐԻ ՆԱԽԱԳԻԾԸ ՄՇԱԿՎԱԾ է ԸՍՏ ՃԱՐՏԱՐԱՊԵՏԱԿԱՆ ԳԾԱԳՐԵՐԻ:

ՇԵՆՔԻ ՀԱՐԿԱՅՆՈՒԹՅՈՒՆԸ 2 ՀԱՐԿ :

ՎԵՐԱԿԱՌՈՒՑՎՈՂ ՇԵՆՔՈՒՄ ՆԱԽԱԳԾՎԵԼ է ՍԱՌԸ, ՏԱՔ ՋՐԱՄԱՏԱԿԱՐԱՐՄԱՆ և ԿՈՅՈՒՂՈՒ ՑԱՆՑԵՐ:

ՆԱԽԱԳԻԾԸ ԿԱՏԱՐՎԱԾ է ՀԱՄԱՁԱՅՆ ԳՈՐԾՈՂ ՇՆ.ԵՎ Կ.2.04-01.85-ի ՆՈՐՄԵՐԸ:

ՀԱՇՎԱՐԿԱՅԻՆ ՏՎՅԱԼՆԵՐ

ՑԱՆՑԻ ԱՆՎԱՆՈՒՄԸ	ՊԱՀԱՆՋՎ. ՃՆՇՈՒՄ 1.9ՄԹՆ	ՀԱՇՎԱՐԿԱՅԻՆ ԵԼՔԵՐ		ՕՐԵԿԱՆ ԾԱԽՍԸ Մ3/ՕՐ	ՀԱԿԱՀՐՈՂԵՀ. ԾԱԽՍԸ Լ/ՎՐԿ
		Մ3/ժԱՄ	Լ/ՎՐԿ		
ՍԱՌԸ ՋՈՒՐ		0.45	0.27	0.60	1x2.5
ՏԱՔ ՋՈՒՐ			0.27		
ԿՈՅՈՒՂԻ			1.6		

ՎԵՐԱԿԱՌՈՒՑՎՈՂ ՇԵՆՔԻԻ ՍԱՆ ՀԱՆԳՈՒՅՑՆԵՐԻ ՋՐԻ ՄԻԱՑՈՒՄԸ ՏՐՎԱԾ է ԳՈՐԾՈՂ Փ-100մմ ՋՐԱՏԱՐԻՑ, ՀԱՄԱՁԱՅՆ ՏԵԽՆԻԿԱԿԱՆ ՊԱՅՄԱՆԻ:

ԱՐՏԱՔԻՆ ՋՐԱԳԾԻ ՄԻԱՑՄԱՆ ՏԵՂՈՒՄ, ԴԻՏԱՀՈՐԻ ՄԵՋ ՆԱԽԱՏԵՍՎԱԾ է ՋՐԱՉԱՓԱԿԱՆ ՀԱՆԳՈՒՅՑ,ԻՍԿ ՋՐԱԳԾԻ ԽՈՂՈՎԱԿԱՇԱՐԸ ԸՆՏՐՎԱԾ է ՄԵՏԱԼԱՊԼԱՍՏԵ 6 մթ ՃՆՇՄԱՆ:

ՆԱԽԱՏԵՍՎԱԾ է ՆԱև ԱՆԿԱԽ ՀԱԿԱՀՐՈՂԵՀԱՅԻՆ ՑԱՆՑ, ՀԱՄԱՊԱՏԱՍԽԱՆ ՋՐԻ ԲԱՔՈՎ 15 ռոպե ՏԵՎՈՂՈՒԹՅԱՆ ՀՐԴԵՀԻ ՀԱՄԱՐ:

ՆԱԽԱՏԵՍՎԱԾ է ՆԱԵՎ ԽՄԵԼՈՒ ՋՐԻ 500լիտր ՏԱՐՈՂՈՒԹՅԱՆ ԲԱՔ ԵՐԿՐՈՐԴ ՀԱՐԿԻ ՍԱՆ. ՀԱՆԳՈՒՅՑԻ ԱՌԱՍՏԱՂԻ ՏԱԿ:

ՏԱՔ ՋՐԻ ՊԱՏՐԱՍՏՈՒՄԸ ԿԱՏԱՐՎՈՒՄ է ԵՐԿՐՈՐԴ ՀԱՐԿՈՒՄ ՆԱԽԱՏԵՍՎԱԾ ԿԱԹՍԱՅԱՏԱՆԸ:

ՇԵՆՔԻ ՄԵՋ ՍԱՌԸ և ՏԱՔ ՋՐԱԳԾԵՐԸ ՀԱՏԱԿՆԵՐՈՒՄ ՏԵՂԱԴՐՎԱԾ է ՀԱՏԱԿԻ ԲԵՏՈՆԻ ՄԻՋՈՎ , ԻՍԿ ՊԱՏԵՐԻ ՎՐԱ ՍՎԱՂԻ ՄԻՋՈՎ ՋԵՐՄԱՄԵԿՈՒՍԱՑՈՒՄՈՎ:

ԽՈՂՈՎԱԿՆԵՐԸ ԸՆՏՐՎԱԾ ԵՆ ՄԵՏԱՂԱՊԼԱՍՏԵ Փ = 15-25մմ , ՋԵՐՄՈՄԵԿՈՒՍԱՑՈՒՄՈՎ:

ԿԵՆՑԱՂԱՅԻՆ ԿԵՂՏԱՋՐԵՐԸ ՍԱՆ-ՍԱՐՔԵՐԻՑ ԻՆՔՆԱՀՈՍ ՀԱՎԱՔՎՈՒՄ և ՀԵՌԱՑՎՈՒՄ է ՆԵՐՔԻՆ ՑԱՆՑԻ ՄԻՋՈՑՈՎ ԿՈՅՈՒՂՈՒ ԲԱԿԱՅԻՆ ՑԱՆՑ,ՈՐԸ ՄԻԱՑՎՈՒՄ էԳՈՐԾՈՂ ԿՈՅՈՒՂԱԳԾԻՆ:

ԿՈՅՈՒՂՈՒ ԿԱՆԳՆԱԿԻ ՕԴԱՓՈԽՈԹՅԱՆ ԽՈՂՈՎԱԿԸ ՆԱԽԱՏԵՍՎԱԾ է ԱՆՑ ԿԱՑՆԵԼ ՏԱՆԻՔԻՑ ԴՈՒՐՍ:

ՑԱՆՑԵՐԻ ՀԱՄԱՐ ԿԻՐԱՌՎԱԾ ԵՆ ՊԼԱՍՏՄԱՍԵ ԽՈՂՈՎԱԿՆԵՐ ՊԱՏԵՐԻ և ԱՌԱՍՏԱՂՆԵՐԻ ՎՐԱ Փ-50-100 մմ:

ՑԱՆՑԵՐԻ ՎՐԱ ՆԱԽԱՏԵՍՎԱԾ ԵՆ ՍՏՈՒԳԻՉՆԵՐ ՍՏՈՒԳՈՒՄՆԵՐ ԿԱՏԱՐԵԼՈՒ ԵՎ ՀԵՏԱԳԱ ՇԱՀԱԳՈՐԾԵԼՈՒ ՀԱՄԱՐ:

ԱՐՏԱՔԻՆ ԿՈՅՈՒՂՈՒ ՀԱՄԱՐ ԽՈՂՈՎԱԿՆԵՐԸ ՆԱԽԱՏԵՍՎԱԾ է ՊՈԼԻՎԻՆԻԼՔԼՈՐԻԴԱՅԻՆ, ԻՍԿ ԴԻՏԱՀՈՐԵՐԸ ՀԱՎԱՔՈՎԻ Ե/ԲԵՏՈՆՅԱ էԼԵՄԵՆՏՆԵՐԻՑ:

ՀԱՄԱՁԱՅՆ ՋՐԱՄԱՏԱԿԱՐԱՐՄԱՆ ՏԵԽ. ՊԱՅՄԱՆԻ ՋՐԱԳԾԻ ՄԻԱՑՄԱՆ ՏԵՂՈՒՄ ՆԱԽԱՏԵՍՎԵԼ է Ե/ԲԵՏՈՆՅԱ ՀԱՎԱՔՈՎԻ էԼԵՄԵՆՏՆԵՐԻՑ ԴԻՏԱՀՈՐ, ՈՐՏԵՂ ՏԵՂԱԴՐՎԵԼ է ՋՐԱՉԱՓԱԿԱՆ ՀԱՆԳՈՒՅՑՈՎ:

ՆԱԽԱԳԾԻ ԿԱԶՄԸ

1	ԱՌԱՋՆՈՐԴՈՂ ԹԵՐԹ	ՋԿ-1/9
2	ՋՐԱՄԱՏԱԿԱՐԱՐՄԱՆ և ԿՈՅՈՒՂՈՒ ՑԱՆՑԵՐԻ ՀԱՏԱԿԱԳԻԾԸ 0.00 ՆԻՇՈՒՄ	ՋԿ-2/9
3	ՋՐԱՄԱՏԱԿԱՐԱՐՄԱՆ և ԿՈՅՈՒՂՈՒ ՑԱՆՑԵՐԻ ՀԱՏԱԿԱԳԻԾԸ 3.30 ՆԻՇՈՒՄ	ՋԿ-3/9
4	ՏԱՆԻՔԻ ՀԱՏԱԿԱԳԻԾԸ ԿՈՅՈՒՂՈՒ ԿԱՆԳՆԱԿՈՎ	ՋԿ-4/9
5	ՏԱՔ և ՍԱՌԸ ՋՐԱՄԱՏԱԿԱՐԱՐՄԱՆ ՑԱՆՑԵՐԻ ՍԽԵՄԱ	ՋԿ-5/9
6	ԿԵՆՑԱՂԱՅԻՆ ԿՈՅՈՒՂՈՒ ՑԱՆՑԵՐԻ ՍԽԵՄԱ	ՋԿ-6/9
7	ՀԱԿԱՀՐՈՂԵՀԱՅԻՆ ՑԱՆՑԵՐԻ ՍԽԵՄԱ	ՋԿ-7/9
8	ԿՈՅՈՒՂՈՒ ՑԱՆՑԵՐԻ ԾԱՎԱԼԱԹԵՐԹ և ՊԼԱՍՏՄԱՍԵ ՁԱՎՈՐ ՄԱՍԵՐ	ՋԿ-8/9
9	ՏԱՔ, ՍԱՌԸ և ՀԱԿԱՀՐՈՂԵՀԱՅԻՆ ՋՐԱՄԱՏԱԿԱՐԱԾ. ՑԱՆՑԵՐԻ ԾԱՎԱԼԱԹԵՐԹ	ՋԿ-9/9
	ԱՐՏԱՔԻՆ ՋՐԱՄԱՏԱԿԱՐԱՐՈՒՄ և ԿՈՅՈՒՂԻ	
10	ՋՐԱՄԱՏԱԿԱՐԱՐՄԱՆ և ԿՈՅՈՒՂՈՒ ՑԱՆՑԵՐԻ ՀԱՏԱԿԱԳԻԾ	ՋԿ-1/9
11	ՋՐԱՄԱՏԱԿԱՐԱՐՄԱՆ ՑԱՆՑԻ ԵՐԿԱՅՆԱԿԱՆ ԿՏՐՎԱԾՔ	ՋԿ-2/9
12	ԿՈՅՈՒՂՈՒ ՑԱՆՑԻ ԵՐԿԱՅՆԱԿԱՆ ԿՏՐՎԱԾՔ	ՋԿ-3/9
13	ՋՐԱՄԱՏԱԿԱՐԱՐՄԱՆ ԴԻՏԱՀՈՐև ԴԻՏԱՀՈՐԻ ՄԱՍՆԱԳՐՈՒՄ	ՋԿ-4/9
14	ԿՈՅՈՒՂՈՒ ՏԻՊԱՅԻՆ ԴԻՏԱՀՈՐԵՐ	ՋԿ-5/9
15	ՋՐԱՄԱՏԱԿԱՐԱՐՄԱՆ և ԿՈՅՈՒՂՈՒ ՑԱՆՑԵՐԻ ԾԱՎԱԼԱԹԵՐԹ	ՋԿ-6/9
16	ՊՈՄՊԱԿԱՅԱՆԻ և ՋՐԻ ԲԱՔԻ ՇԻՆԱՐԱՐԱԿԱՆ ՄԱՍ	ՋԿ-7/9
17	ՊՈՄՊԱԿԱՅԱՆԻ և ՋՐԻ ԲԱՔԻ ՏԵԽՆՈԼՈԳԻԱԿԱՆ ՄԱՍ	ՋԿ-8/9
18	ՊՈՄՊԱԿԱՅԱՆԻ և ՋՐԻ ԲԱՔԻ ԾԱՎԱԼԱԹԵՐԹ	ՋԿ-9/9

ՊԱՅՄԱՆԱԿԱՆ ՆՇԱՆՆԵՐ

- Կ1Կ-1 ԿԵՆՑԱՂԱՅԻՆ ԿՈՅՈՒՂՈՒ ԿԱՆԳՆԱԿ
- Ջ1Կ-1 ՍԱՌԸ ՋՐԻ ԿԱՆԳՆԱԿ
- ՀԾ-1 ՀՐՇԵՋ ԾՈՐԱԿ
- ՓԱԿԱՆՆԵՐ և ՍՈՂՆԱԿՆԵՐ
- –Ջ1– ՍԱՌԸ ՋՐԱԳԻԾ
- –Ջ2– ՀԱԿԱՀՐՈՂԵՀԱՅԻՆ ՋՐԱԳԻԾ
- –Տ3– ՏԱՔ ՋՐԱԳԻԾ
- –Կ1– ԿԵՆՑԱՂԱՅԻՆ ԿՈՅՈՒՂԱԳԻԾ
- –Կ2– ՋՐԱՀԵՌԱՑՄԱՆ ԿՈՅՈՒՂԱԳԻԾ
- ▶ ՓՈԽԱՆՑԻՉ Փ50/100

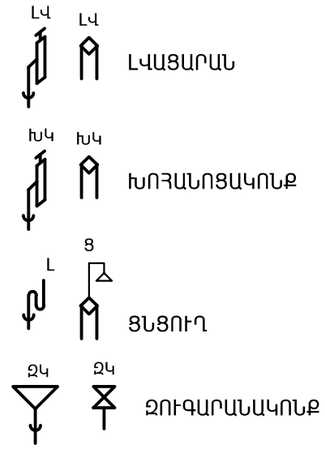

Ծանոթություն

Ջրամատակարարման խողովակների տրամագծերը տրված են ներքին տրամագծերով:

Փոփ.	Քան.	Թերթ	Փաս.№	Ստորագր.	Ա/Թ	
ՆԳԾ		Հ.Բաբայան				
ՆԳԻ		Ն.Թադևոսյան				
Նախագծեց		Մ. Գրիգորյան				

ՊԱՏՎԵՐ ——- №. SPAP II C-3.1.1.d
Պատվիրատու՝ ՀՀ աշխատանքի և սոցիալական հարցերի նախարարություն
Պատվիրատու2 ՀՀ ֆինանսների նախարարության Արտասահմանյա ֆինանսական ծրագրերի կառավարման կենտրոն ՊՀ

ՋԿ

ԱՄԱՍԻԱԻ ՀԱՄԱԼԻՐ ՍՈՑԻԱԼԱԿԱՆ ԾԱՌԱՅՈՒԹՅՈՒՆՆԵՐԻ ՏԱՐԱԾՔԱՅԻՆ ԿԵՆՏՐՈՆ
ՀՀ Շիրակի մարզի Ամասիայի համայնք, գ. Ամասիա, Փ. 25, շենք հ. 4

Փուլ	Թերթ	Թերթեր
ԱՆ	1	9

ՋՐԱՄԱՏԱԿԱՐԱՐՈՒՄ և ԿՈՅՈՒՂԻ

ԱՌԱՋՆՈՐԴՈՂ ԹԵՐԹ

«ՆՈՐԱՇԵՆ» ՆՏ ԱԿ
Լիցենզիա --- №11343
ՀՀ, ք. Երևան 0038, Հալաբյան փող. շ. 11, բն. 36
Գործ. հասցե ՀՀ, ք. Երևան 0051, Ն.Ձևարյան փող. շ. 22, հ. 12
Հեռ. +(37493)504009

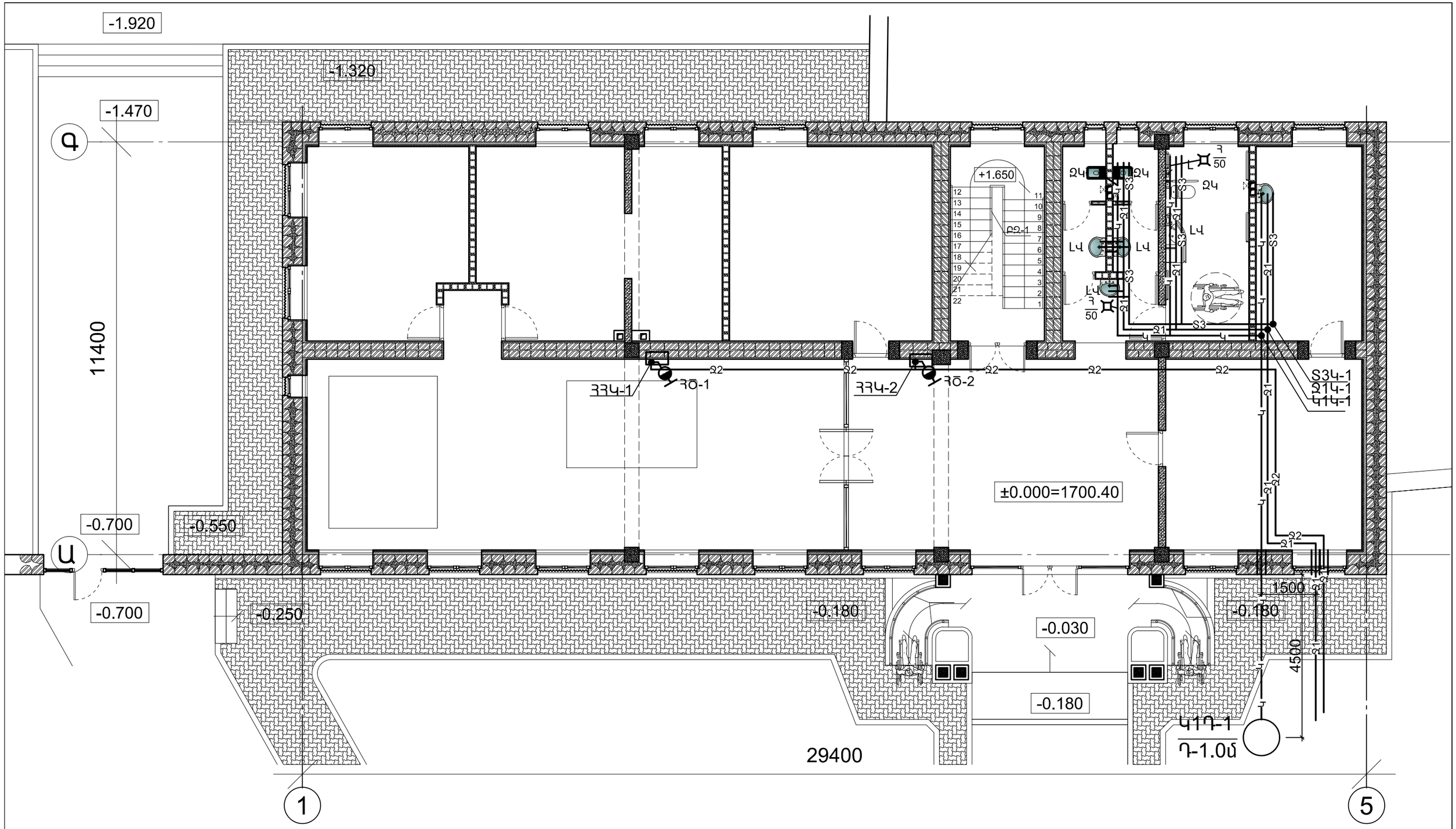
-1.920
-1.320
-1.470
Դ
11400
+1.650
ԱՏ-1
Ձ4
Ձ4
Ձ4

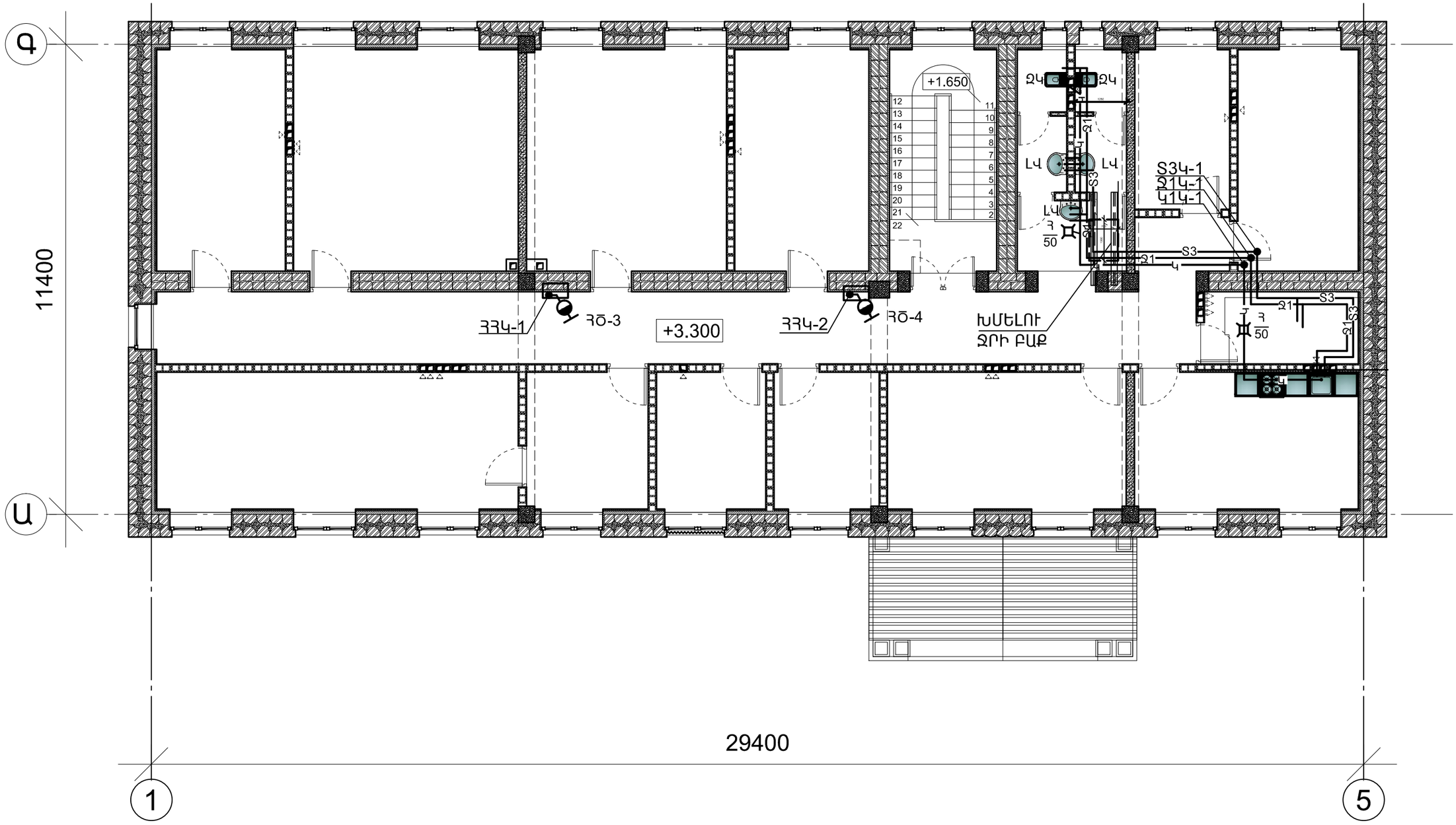

						ՊԱՏՎԵՐ ——- №. SPAP II C-3.1.1.d Պատվիրատու1՝ ՀՀ աշխատանքի և սոցիալական հարցերի նախարարություն Պատվիրատու2 ՀՀ ֆինանսների նախարարության Արտասահմանյա ֆինանսական ծրագրերի կառավարման կենտրոն ՊՀ
Փոփ.	Քան.	Թերթ	Փաս.№	Ստորագր.	Ա/Թ	
ՆԳՃ		Հ.Բաբայան				ԱՄԱՍԻԱԻ ՀԱՄԱԼԻՐ ՍՈՑԻԱԼԱԿԱՆ ԾԱՌԱՅՈՒԹՅՈՒՆՆԵՐԻ ՏԱՐԱԾՔԱՅԻՆ ԿԵՆՏՐՈՆ ՀՀ Շիրակի մարզի Ամասիայի համայնք, գ. Ամասիա, Փ. 25, շենք հ. 4
ՆԳԻ		Ն.Թադևոսյան				
Նախագծեց		Մ. Գրիգորյան				ՋՐԱՄԱՏԱԿԱՐԱՐՈՒՄ և ԿՈՅՈՒՂԻ
						ՋՐԱՄԱՏԱԿԱՐԱՐՄԱՆ և ԿՈՅՈՒՂՈՒ ՑԱՆՑԵՐԻ ՀԱՏԱԿԱԳԻԾԸ 3.30 ՆԻՇՈՒՄ

Փուլ	Թերթ	Թերթեր
ԱՆ	3	9

ՋԿ

«ՆՈՐԱՇԵՆ» ՆՏ ԱԿ
Լիցենզիա ––- №11343
ՀՀ, ք. Երևան 0038, Հալաբյան փող. շ. 11, բն. 36
Գործ. հասցե ՀՀ, ք. Երևան 0051,
Ն.Ծերենցի փող. շ. 22, հ. 12
Հեռ. +(37493)504009

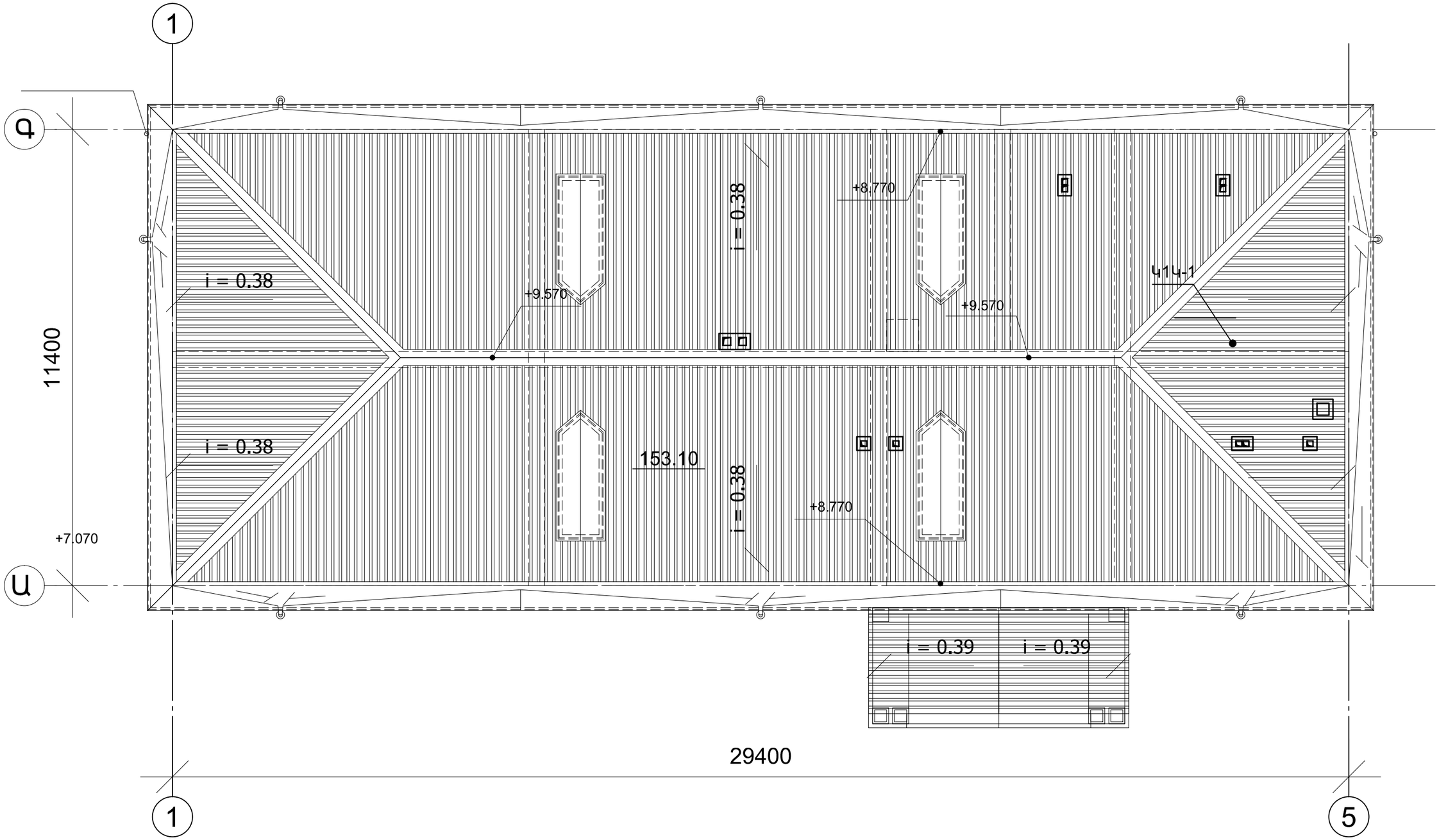

Փոփ.	Քան.	Թերթ	Փաս.№	Ստորագր.	Ա/Թ
ՆԳՃ		Հ.Բաբայան			
ՆԳԻ		Ն.Թադևոսյան			
Նախագծեց		Մ. Գրիգորյան			

ՊԱՏՎԵՐ —— №. SPAP II C-3.1.1.d
Պատվիրատու1 ՀՀ աշխատանքի և սոցիալական հարցերի նախարարություն
Պատվիրատու2 ՀՀ ֆինանսների նախարարության Արտասահմանյա ֆինանսական ծրագրերի կառավարման կենտրոն ՊՀ

ՁԿ

ԱՄԱՍԻԱԻ ՀԱՄԱԼԻՐ ՍՈՑԻԱԼԱԿԱՆ ԾԱՌԱՅՈՒԹՅՈՒՆՆԵՐԻ ՏԱՐԱԾՔԱՅԻՆ ԿԵՆՏՐՈՆ
ՀՀ Շիրակի մարզի Ամասիայի համայնք, գ. Ամասիա, Փ. 25, շենք հ. 4

Փուլ	Թերթ	Թերթեր
ԱՆ	4	9

ՁՐԱՄԱՏԱԿԱՐԱՐՈՒՄ և ԿՈՅՈՒՂԻ

ՏԱՆԻՔԻ ՀԱՏԱԿԱԳԻԾԸ ԿՈՅՈՒՂՈՒ ԿԱՆԳՆԱԿՈՎ

«ՆՈՐԱՀԵՏ» ՆՏ ԱԿ
Լիցենզիա — №11343
ՀՀ, ք. Երևան 0038, Հալաբյան փող. շ. 11, բն. 36
Գործ. հասցե ՀՀ, ք. Երևան 0051,
Ն.Ձարյան փող. շ. 22, հ. 12
Հեռ. +(37493)504009

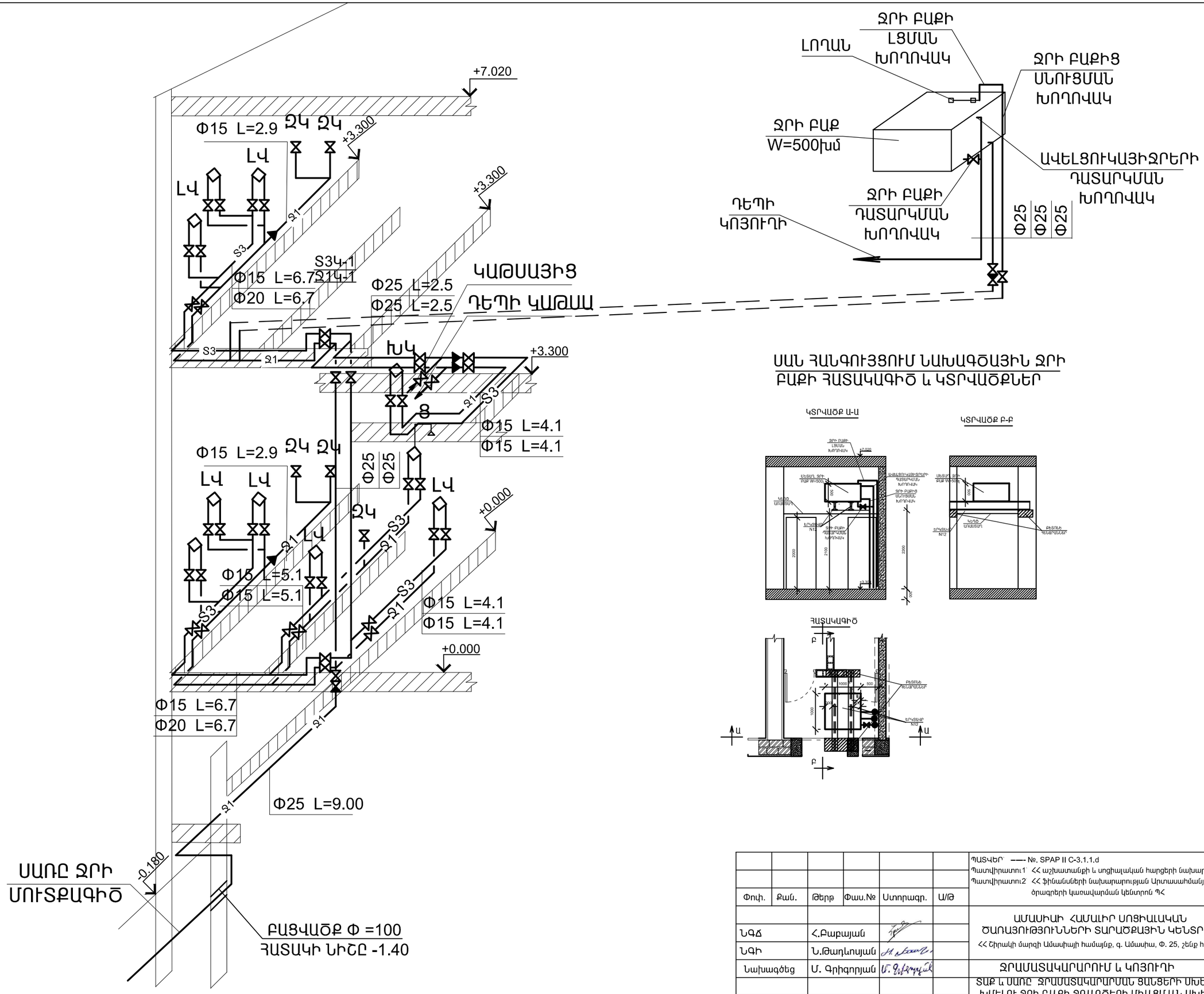

						ՊԱՏՎԵՐ ——- №. SPAP II C-3.1.1.d Պատվիրատու1՝ ՀՀ աշխատանքի և սոցիալական հարցերի նախարարություն Պատվիրատու2 ՀՀ ֆինանսների նախարարության Արտասահմանյա ֆինանսական ծրագրերի կառավարման կենտրոն ՊՀ			ՁԿ
Փոփ.	Քան.	Թերթ	Փաս.№	Ստորագր.	Ա/Թ				
ՆԳԾ		Հ.Բաբայան				ԱՄԱՍԻԱԻ ՀԱՄԱԼԻՐ ՍՈՑԻԱԼԱԿԱՆ ԾԱՌԱՅՈՒԹՅՈՒՆՆԵՐԻ ՏԱՐԱԾՔԱՅԻՆ ԿԵՆՏՐՈՆ ՀՀ Շիրակի մարզի Ամասիայի համայնք, գ. Ամասիա, Փ. 25, շենք հ. 4	Փուլ	Թերթ	Թերթեր
ՆԳԻ		Ն.Թադևոսյան					ԱՆ	5	9
Նախագծեց		Մ. Գրիգորյան				ՋՐԱՄԱՏԱԿԱՐԱՐՈՒՄ և ԿՈՅՈՒՂԻ ՏԱՔ և ՍԱՌԸ ՋՐԱՄԱՏԱԿԱՐԱՐՄԱՆ ՑԱՆՑԵՐԻ ՍԽԵՄԱ ԽՄԵԼՈՒ ՋՐԻ ԲԱՔԻ ՋՐԱԳԾԵՐԻ ՄԻԱՑՄԱՆ ՍԽԵՄԱ ԲԱՔԻ ՀԱՏԱԿԱԳԻԾ ԵՎ ԿՏՐՎԱԾՔՆԵՐ	«ՆՈՐԱՇԵՆ» ՆՏ ԱԿ Լիցենզիա --- №11343 ՀՀ, ք. Երևան 0038, Հալաբյան փող. շ. 11, բն. 36 Գործ. հասցե ՀՀ, ք. Երևան 0051, Ն.Ցնդրյան փող. շ. 22, հ. 12 Հեռ. +(37493)504009		

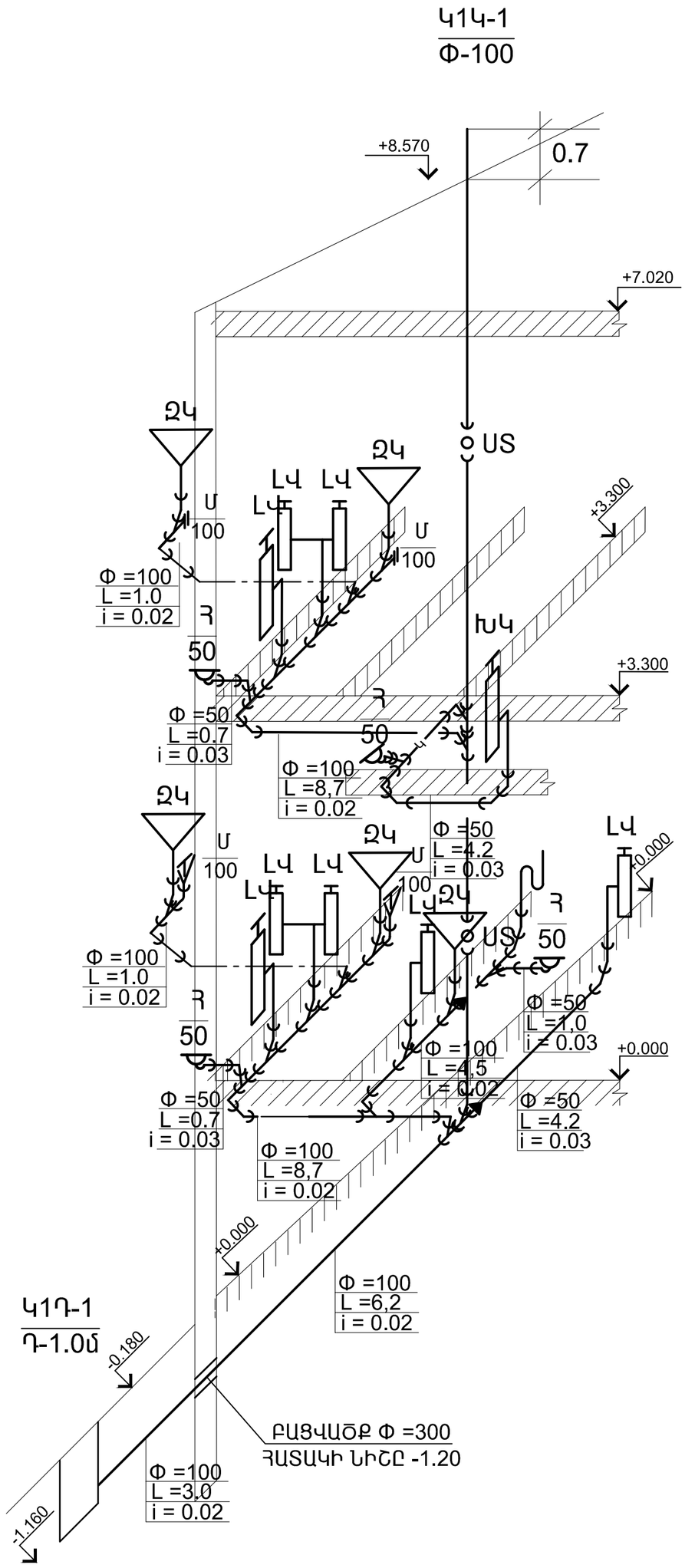

Փոփ.	Քաշ.	Ձևաթղթ	Փաս.№	Ստորագր.	Ամսաթիվ	
ՆԳՄ		Հ.Բալասանյան				
ՆԳԻ		Ն.Թադևոսյան				
Ստուգող		Մ. Գիրիգորյան				

ՊԱՏՎԵՐ ——— № SPAP II C-3.1.1d

Դատարանատուն՝ ՀՀ աշխատանքի և սոցիալական հարցերի նախարարության

Դատավիճառում՝ ՀՀ ֆինանսների նախարարության Կոնստանտինի ֆինանսական

գրասենյակի կառուցապատման կենտրոնի Ս, Գ

ԱԱԱԻԻ ՀԱՄԱՀԻՐ ՍՈՑԻԱԼԱԿԱՆ
ԾԱՌԱՅՈՒԹՅՈՒՆՆԵՐԻ ՏՈՒՆԱԾԱՅԻՆ ԿԵՆՏՐՈՆ
ՀՀ Երևանի մարզի Սևանի համայնքի հասցեներ, գ. Լճաշեն, Փ. 25, շենք n. 4

ՁՐԱՄԱՏԱԿԱՐԱՐՈՒՄ և ԿՈՅՈՒՂ
ՍԻՍԵՄ

ԿԵՆՏՐԱՅԻՆ ԿՈՅՈՒՂԻ ՋՐԱՄԱՏԱԿԱՐԱՐՈՒՄ

Փուլ	Թերթ	Թերթերի քանակ
ԱՆ	6	9

ՀԱՅԱՍՏԱՆԻ ԱՆ ՍԿ
Էջերի քանակ — №11343
<< բ. Երևան 0038, Հանրապետության պող., շ. 11, բն. 36
Գրասենյակ՝ << բ. Երևան 0051,
Գրասենյակ՝ << բ. Երևան 0012, N. 12
Հեռ.՝ +37493564009

ՁԿ

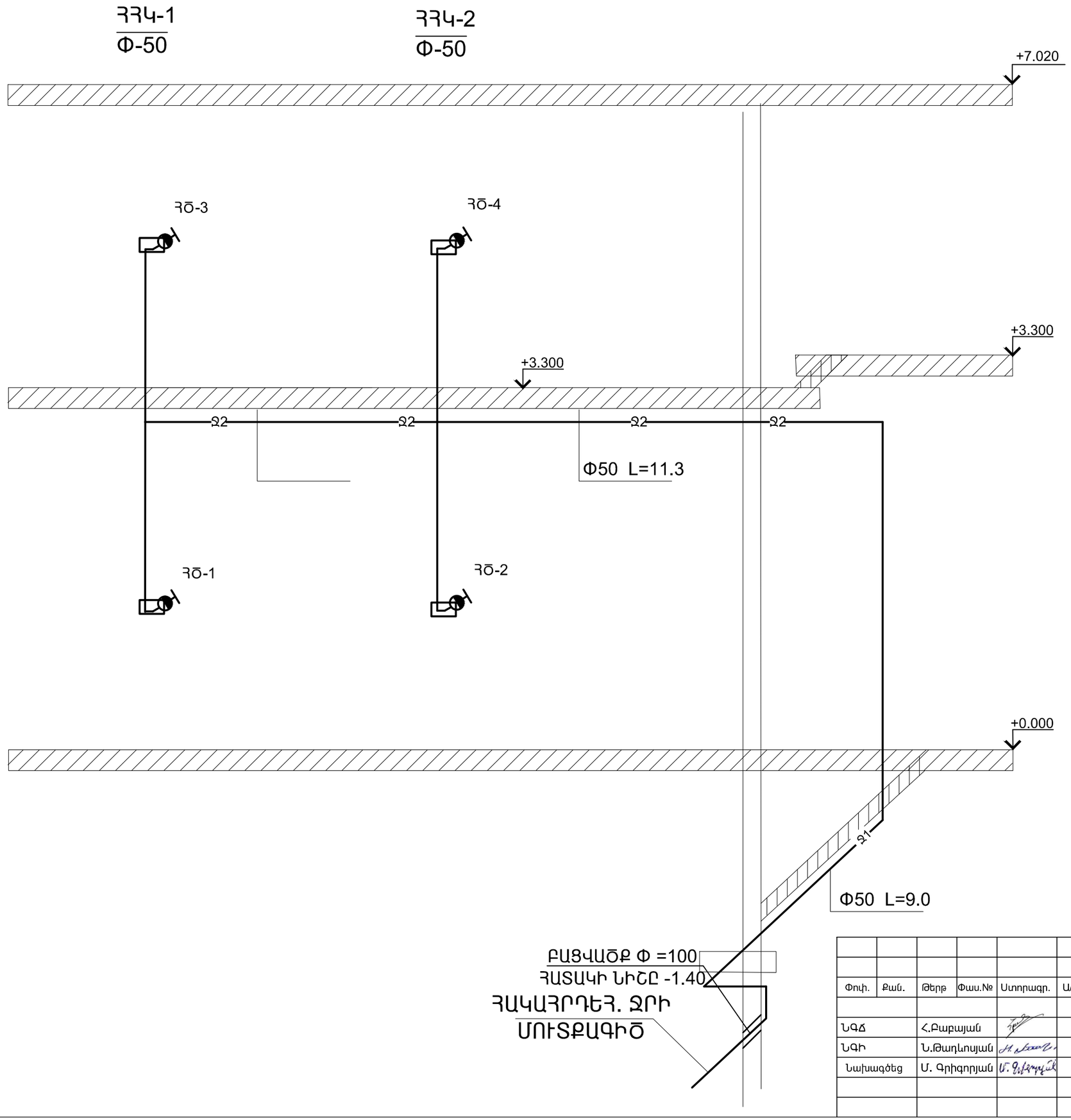

Փոփ.	Քան.	Թերթ	Փաս.№	Ստորագր.	Ա/Թ	
ՆԳՃ		Հ.Բաբայան				
ՆԳԻ		Ն.Թադևոսյան				
Նախագծեց		Մ. Գրիգորյան				

ՊԱՏՎԵՐ —— №. SPAP II C-3.1.1.d
Պատվիրատու1 ՀՀ աշխատանքի և սոցիալական հարցերի նախարարություն
Պատվիրատու2 ՀՀ ֆինանսների նախարարության Արտասահմանյա ֆինանսական ծրագրերի կառավարման կենտրոն ՊՀ

ՋԿ

ԱՄԱՍԻԱԻ ՀԱՄԱԼԻՐ ՍՈՑԻԱԼԱԿԱՆ ԾԱՌԱՅՈՒԹՅՈՒՆՆԵՐԻ ՏԱՐԱԾՔԱՅԻՆ ԿԵՆՏՐՈՆ
ՀՀ Շիրակի մարզի Ամասիայի համայնք, գ. Ամասիա, Փ. 25, շենք հ. 4

Փուլ	Թերթ	Թերթեր
ԱՆ	7	9

ՋՐԱՄԱՏԱԿԱՐԱՐՈՒՄ և ԿՈՅՈՒՂԻ

ՀԱԿԱՀՐԴԵՀԱՅԻՆ ՑԱՆՑԵՐԻ
ՍԽԵՄԱ

«ԼՈՐԱՇԵՆ» ՆՏ ԱԿ
Լիցենզիա --- №11343
ՀՀ, ք. Երևան 0038, Հալաբյան փող. շ. 11, բն. 36
Գործ. հասցե ՀՀ, ք. Երևան 0051,
Ն.Ցարյան փող. շ. 22, հ. 12
Հեռ. +(37493)504009

ՆԵՐՔԻՆ ԿՈՅՈՒՂՈՒ ՑԱՆՑ ԵՎ ՍԱՐՔԱՎՈՐՈՒՄՆԵՐ

N	ԱՆՎԱՆՈՒՄԸ	ՉԱՓ	ՉԱՓ. ՄԻԱՎ.	ՔԱՆԱԿ	ՊԵՏ. ՍՏԱՆԴ
1.	..... շերտ ասֆալտի քանդում և վերականգնում		ԽՄ	——	
2.	*Խրամուղու մշակում գրունտում III կարգի*		ԽՄ	15.0	
3.	Ավազի նախապատրաստական շարտ	δ=10սմ	ԽՄ	——	
4.	Խրամուղու ետլիցք ձեռքով		ԽՄ	15.0	
5.	Նույնը բուլդոզերով		ԽՄ	——	
6.	Պլաստմասե խողովակի տեղադրում խրամ.	Ø 100	ԳՄ	25.7	
7.	Նույնը	Ø 50	ԳՄ	6.6	
8.	Երկաթ բետոնյա հավաքովի էլեմենտներից դիտահորեր	d=1.0	ՀԱՏ	1	W=1.1 խմ
9.	Թուջե մտոց	d=700մմ	ՀԱՏ	1	
10.	Մետաղական աստիճան և ե/բ օղակների միացման մետաղական մասեր		տ	——	
11.	Մետաղ. մասերի ներկում յուղաներկով (2 անգամ)		ՔՄ	——	
12.	Խողովակաշարերի փորձարկում		ԳՄ	——	
13.	Պլաստմասե խողովակ պատերի վրա	Ø 100	ԳՄ	23.0	
14.	Նույնը	Ø 50	ԳՄ	11.0	
15.	Նույնը	Ø 75	ԳՄ	——	
16.	Զուգարանակոնք		ՀԱՏ	5	
17.	Լվացարան		ՀԱՏ	8	
18.	Խոհանոցակոնք		ՀԱՏ	1	
19.	Լոգարան		ՀԱՏ	1	
20.	Հոսակ	Ø =50	ՀԱՏ	3	
21.	Հոսակ	Ø =100	ՀԱՏ	——	
22.	Ձևավոր մասեր, տես առանձին թերթ՝ պլաստմասե ձևավոր մասեր				

ՊԼԱՍՏՄԱՍԵ և ԹՈՒՋԵ ՁԵՎԱՎՈՐ ՄԱՍԵՐ

N	ԷՍԿԻԶ	ԱՆՎԱՆՈՒՄԸ	ՔԱՆԱԿ	
			ՊԼԱՍՏՄ.	ԹՈՒՋԵ
1.	α=90° Φ 100	ԾՈՒՆԿ	1	
2.	α=90° Φ 50	ԾՈՒՆԿ	8	
3.	Φ 50 / Մ 50	ԵՌԱԲԱՇԽԻԿ	2	
4.	Φ 100 / Մ 50	ԵՌԱԲԱՇԽԻԿ	——	
5.	Φ 100 / Մ 100	ԵՌԱԲԱՇԽԻԿ	——	
6.	Φ 100 / Մ 50	ԵՌԱԲԱՇԽԻԿ	——	
7.	Φ 50 / Մ 50	ԵՌԱԲԱՇԽԻԿ	1	
8.	Φ 100 / Մ 50	ԵՌԱԲԱՇԽԻՉ	87	
9.	Φ100/Մ 100	ԵՌԱԲԱՇԽԻՉ	9	
10.	Φ 100/Մ 100	ՔԱՌԱԲԱՇԽԻՉ	——	
11.	Φ 100/Մ 100	ՔԱՌԱԲԱՇԽԻՉ	——	
12.	Φ 50/Մ 50	ՔԱՌԱԲԱՇԽԻՉ	——	
13.	α=135 ° Φ 100	ԹԵՔՈՒՄ	11	
14	α=135 ° Φ 50	ԹԵՔՈՒՄ	21	
15	Φ100 / Մ50	ԱՆՑՈՒՄ	2	
16	Φ 100	ՍՏՈՒԳԻՉ	2	
	Φ 50	ՍՏՈՒԳԻՉ	——	

Փոփ.	Քան.	Թերթ	Փաս.№	Ստորագր.	Ա/Թ
ՆԳՃ		Հ.Բաբայան			
ՆԳԻ		Ն.Թադևոսյան			
Նախագծեց		Մ. Գրիգորյան			

ՊԱՏՎԵՐ՝ ——- №. SPAP II C-3.1.1.d
Պատվիրատու՝ << աշխատանքի և սոցիալական հարցերի նախարարություն
Պատվիրատու՝ << ֆինանսների նախարարության Արտասահմանյա ֆինանսական ծրագրերի կառավարման կենտրոն ՊՀ

ՁԿ

ԱՄԱՍԻԱԻ ՀԱՄԱԼԻՐ ՍՈՑԻԱԼԱԿԱՆ ԾԱՌԱՅՈՒԹՅՈՒՆՆԵՐԻ ՏԱՐԱԾՔԱՅԻՆ ԿԵՆՏՐՈՆ
<< Շիրակի մարզի Ամասիայի համայնք, գ. Ամասիա, Փ. 25, շենք հ. 4

Փուլ	Թերթ	Թերթեր
ԱՆ	8	9

ՋՐԱՄԱՏԱԿԱՐԱՐՈՒՄ և ԿՈՅՈՒՂԻ

ԿՈՅՈՒՂՈՒ ՑԱՆՑԵՐԻ ԾԱՎԱԼԱԹԵՐԹ և ՊԼԱՍՏՄԱՍԵ ՁԵՎԱՎՈՐ ՄԱՍԵՐ

«ՆՈՐԱՇԵՆ» ՆՏ ԱԿ
Լիցենզիա --- №11343
<<, ք. Երևան 0038, Հալաբյան փող. շ. 11, բն. 36
Գործ. հասցե <<, ք. Երևան 0051,
Ն.Ցնդրյան փող. շ. 22, հ. 12
Հեռ. +(37493)504009

ՆԵՐՔԻՆ ՍԱՌԸ ԵՎ ՏԱՔ ՋՐԱՄԱՏԱԿԱՐԱՐՄԱՆ ՑԱՆՑ						
N	ԱՆՎԱՆՈՒՄԸ	ՉԱՓ	ՉԱՓ. ՄԻԱՎ.	ՔԱՆԱԿ		ՊԵՏ. ՍՏԱՆԴ
				ՍԱՌԸ	ՏԱՔ	
1.	Պլաստմասե խողովակի տեղադրում պատի վրա և հատակի բետոնե սվաղի մեջ	Φ 40	գմ			
2.	Նույնը	Φ 32	գմ			
3.	Նույնը	Φ 25	գմ	24.0		
4.	Նույնը	Մ 20	գմ	14.0		
5.	Նույնը	Φ 15	գմ	69.0	14.5	
6.	Պլաստմասե ձևավոր մասեր (ֆիտինգներ)	Φ 15-20	հատ	75	12	
7.	Պլաստմասե ձևավոր մասեր ներքին և արտաքին պարուրակով	Φ 40	հատ	22	4	
8.	Փական	Φ 32	հատ			
9.	Նույնը	Φ 25	հատ			
10.	Նույնը	Մ 20	հատ			
11.	Նույնը	Φ 15	հատ	1		
12.	Նույնը	Φ 15	հատ	21	4	
13.	Լվացարանի ծորակ-խառնիչ		հատ	8		
14.	Խոհանոցակոնքի ծորակ-խառնիչ		հատ	1		
15.	Ցնցուղի ծորակ-խառնիչ		հատ	1		
16.	Խողովակների ջերմամեկուսացում ռետինե ջերմոմեկուսիչ խողովակով		գմ	12.5	14.5	
17.	Ցանցի լվացում և փորձարկում		գմ			
18.	Նույնը	Φ 32	գմ			
19.	Նույնը	Φ 25	գմ			
20.	Նույնը	Φ 20	գմ	4.0		
21.	Նույնը	Φ 15	գմ	8.5	14.5	

ՀԱԿԱՀՐՈԴԵՀԱՅԻՆ ՑԱՆՑ					
N	ԱՆՎԱՆՈՒՄԸ	ՉԱՓ	ՉԱՓ. ՄԻԱՎ.	ՔԱՆԱԿ	ՊԵՏ. ՍՏԱՆԴ
1	Պողպատ. խողովակի տեղադր. պատերի վրա	Φ57x4	գմ	28.0	
2	Թուջե փական	Φ50	հատ	1	
3	Հրշեջ ծորակ Φ=50մմ կաշեփողային խողովակով L=20մ		հատ	4	
4	Հակահրդեհային արկղ		հատ	4	
5	Մետաղ. խողովակ ներկում յուղաներ.(2 անգամ)		քմ	4.7	
6	Պողպատյա խողովակների ձևավոր մասեր		տն	0.015	

ԾԱՆՈԹՈՒԹՅՈՒՆ

1.ԽՈՂՈՎԱԿՆԵՐԻ ՏՐԱՄԱԳԾԵՐԸ ՏՐՎԱԾ Է ՆԵՐՔԻՆ ՏՐԱՄԱԳԾԵՐՈՎ;

Փոփ.	Քան.	Թերթ	Փաս.№	Ստորագր.	Ա/Թ
ՆԳՃ		Հ.Բաբայան			
ՆԳԻ		Ն.Թադևոսյան			
Նախագծեց		Մ. Գրիգորյան			

ՊԱՏՎԵՐ ——- №. SPAP II C-3.1.1.d
Պատվիրատու1 << աշխատանքի և սոցիալական հարցերի նախարարություն
Պատվիրատու2 << ֆինանսների նախարարության Արտասահմանյա ֆինանսական ծրագրերի կառավարման կենտրոն ՊՀ

ՋԿ

ԱՄԱՍԻԱԻ ՀԱՄԱԼԻՐ ՍՈՑԻԱԼԱԿԱՆ ԾԱՌԱՅՈՒԹՅՈՒՆՆԵՐԻ ՏԱՐԱԾՔԱՅԻՆ ԿԵՆՏՐՈՆ
<< Շիրակի մարզի Ամասիայի համայնք, գ. Ամասիա, Փ. 25, շենք հ. 4

Փուլ	Թերթ	Թերթեր
ԱՆ	9	9

ՋՐԱՄԱՏԱԿԱՐԱՐՈՒՄ և ԿՈՅՈՒՂԻ

ՏԱՔ, ՍԱՌԸ և ՀԱԿԱՀՐՈԴԵՀԱՅԻՆ ՋՐԱՄԱՏԱԿԱՐԱՐ. ՑԱՆՑԵՐԻ ԾԱՎԱԼԱԹԵՐԹ

«ՆՈՐԱՇԵՆ» ՆՏ ԱԿ
Լիցենզիա ••• №11343
<<. ք. Երևան 0038, Հալաբյան փող.-շ. 11, բն. 36
Գործ. հասցե <<. ք. Երևան 0051,
Ն.Ջարյան փող. շ. 22, հ. 12
Հեռ. +(37493)504009

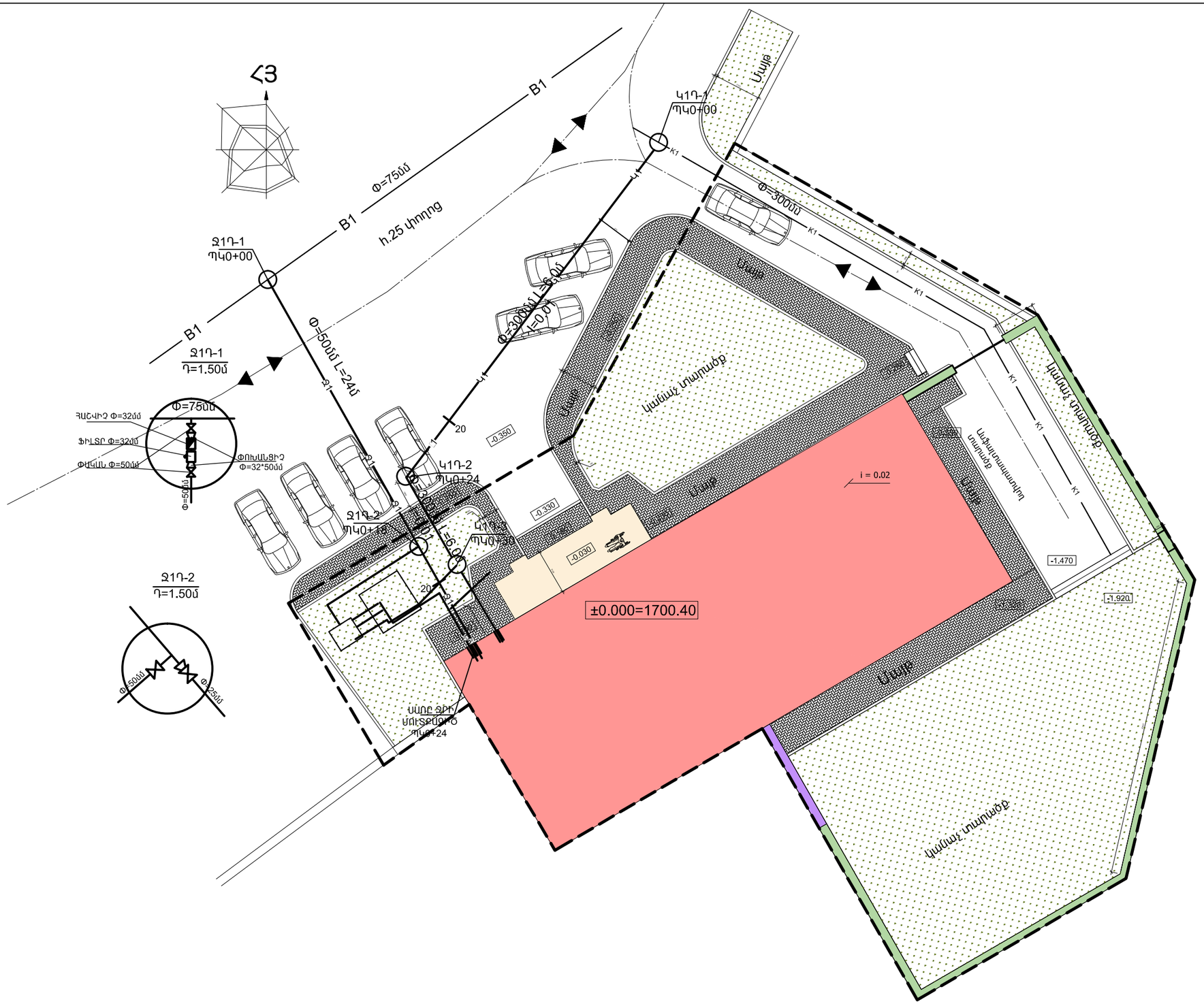

						ՊԱՏՎԵՐ —–- №. SPAP II C-3.1.1.d Պատվիրատու1՝ ՀՀ աշխատանքի և սոցիալական հարցերի նախարարություն Պատվիրատու2՝ ՀՀ ֆինանսների նախարարության Արտասահմանյա ֆինանսական օրագրերի կառավարման կենտրոն ՊՀ		ԶԿ	
Փոփ.	Քան.	Թերթ	Փաս.№	Ստորագր.	Ա/Թ				
						ԱՄԱՍԻԱԻ ՀԱՄԱԼԻՐ ՍՈՑԻԱԼԱԿԱՆ ԾԱՌԱՅՈՒԹՅՈՒՆՆԵՐԻ ՏԱՐԱԾՔԱՅԻՆ ԿԵՆՏՐՈՆ ՀՀ Շիրակի մարզի Ամասիայի համայնք, գ. Ամասիա, Փ. 25, շենք հ. 4	Փուլ	Թերթ	Թերթեր
ՆԳՃ		Հ.Բաբայան					ԱՆ	1	6
ՆԳԻ		Ն.Թադևոսյան							
Նախագծեց		Մ. Գրիգորյան				ՁՐԱՄԱՏԱԿԱՐԱՐՈՒՄ և ԿՈՅՈՒՂԻ			
						ՁՐԱՄԱՏԱԿԱՐԱՐՄԱՆ և ԿՈՅՈՒՂՈՒ ՑԱՆՑԵՐԻ ՀԱՏԱԿԱԳԻԾ	«ՆՈՐԱՇԵՆ» ՆՏ ԱԿ Լիցենզիա —- №11343 ՀՀ, ք. Երևան 0038, Հալաբյան փող. շ. 11, բն. 36 Գործ. հասցե՝ ՀՀ, ք. Երևան 0051, Ն.Զարյան փող. շ. 22, հ. 12 Հեռ. +(37493)504009		

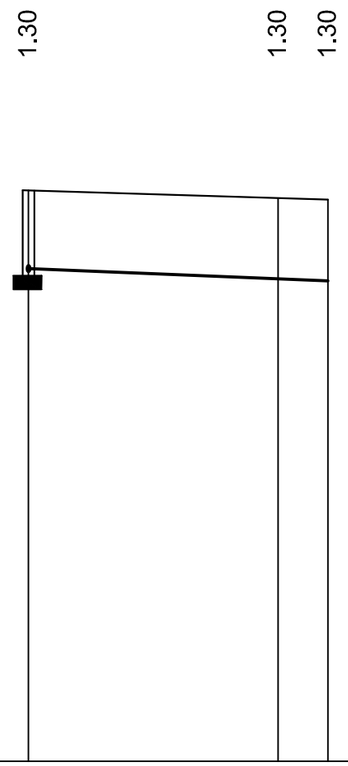

ՀՈՂԻ ՀԱՐԹԵՑՎԱԾ ՆԻՇԸ	700.30	700.17	700.15
ՀՈՂԻ ԲՆԱԿԱՆ ՆԻՇԸ			
ԽՈՂՈՎԱԿԻ ԱՌՎԱԿԻ ՆԻՇԸ	699.00	698.87	698.85
ՀԻՄՆԱՏԱԿ	ԱՎԱԶԵ ՆԱԽԱՊԱՏ. ՇԵՐՏ H=10ՍՄ		
ԽՈՂՈՎԱԿԻ ՏՐԱՄԱԳԻԾԸ ԵՎ ՆՅՈՒԹԸ	ՊՈԼԻԷԹԻԼԵՆԱՅԻՆ ԽՈՂՈՎԱԿ Φ=50մմ		
ԹԵՔՈՒԹՅՈՒՆԸ / ԵՐԿԱՐՈՒԹՅՈՒՆԸ	0.006 / 24		
ԴԻՏԱՀՈՐԵՐԻ N N	Ջ1Դ-1		
ՀԵՌԱՎՈՐՈՒԹՅՈՒՆԸ	20	4	
ՊԻԿԵՏԱԺ	ՊԿ0+00	20	
ԾՐԱԳԾԻ ՀԱՏԱԿԱԳԻԾԸ	Բ — Ջ1 — Ջ1 — Բ		

ԽՐԱՄՈՒՂՈՒ ԿՏՐՎԱԾՔ

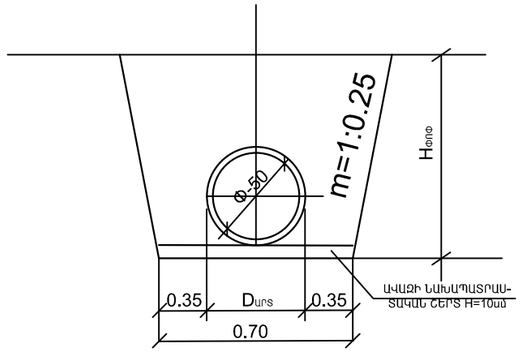

Փոփ.	Քան.	Թերթ	Փաս.№	Ստորագր.	Ա/Թ
ՆԳՃ		Հ.Բաբայան			
ՆԳԻ		Ն.Թադևոսյան			
Նախագծեց		Մ. Գրիգորյան			

ՊԱՏՎԵՐ —— №. SPAP II C-3.1.1.d
Պատվիրատու1 << աշխատանքի և սոցիալական հարցերի նախարարություն
Պատվիրատու2 << ֆինանսների նախարարության Արտասահմանյա ֆինանսական ծրագրերի կառավարման կենտրոն ՊՀ

ՋԿ

ԱՄԱՍԻԱԻ ՀԱՄԱԼԻՐ ՍՈՑԻԱԼԱԿԱՆ ԾԱՌԱՅՈՒԹՅՈՒՆՆԵՐԻ ՏԱՐԱԾՔԱՅԻՆ ԿԵՆՏՐՈՆ
<< Շիրակի մարզի Ամասիայի համայնք, գ. Ամասիա, Փ. 25, շենք հ. 4

Փուլ	Թերթ	Թերթեր
ԱՆ	2	9

ՋՐԱՄԱՏԱԿԱՐԱՐՈՒՄ և ԿՈՅՈՒՂԻ

ՋՐԱՄԱՏԱԿԱՐԱՐՄԱՆ ՑԱՆՑԻ ԵՐԿԱՅՆԱԿԱՆ ԿՏՐՎԱԾՔ

«ԼՈՌԱՇԵՆ» ՆՏ ԱԿ
Լիցենզիա --- №11343
<<, ք. Երևան 0038, Հալաբյան փող. շ. 11, բն. 36
Գործ. հասցե <<, ք. Երևան 0051,
Ն.Ցարյան փող. շ. 22, հ. 12
Հեռ. +(37493)504009

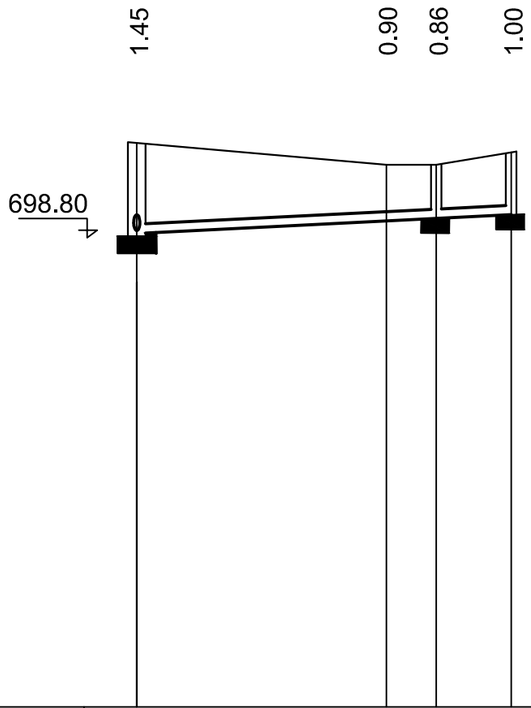

ՀՈՂԻ ՀԱՐԹԵՑՎԱԾ ՆԻՇԸ	700.30	699.95	699.95	700.15
ՀՈՂԻ ԲՆԱԿԱՆ ՆԻՇԸ				
ԽՈՂՈՎԱԿԻ ԱՌՎԱԿԻ ՆԻՇԸ	698.85	699.05	699.09	699.15
ՀԻՄՆԱՏԱԿ	ԱՎԱԶԵ ՆԱԽԱՊԱՏՐԱՍՏԱԿԱՆ ՇԵՐՏ H=10ՍՄ			
ԽՈՂՈՎԱԿԻ ՏՐԱՄԱԳԻԾԸ ԵՎ ՆՅՈՒԹԸ	ՊՈԼԻՎԻՆԻԼՔԼՈՐԻԴԱՅԻՆ ԽՈՂՈՎԱԿ Φ=300մմ			
ԹԵՔՈՒԹՅՈՒՆԸ / ԵՐԿԱՐՈՒԹՅՈՒՆԸ	0.01	30		
ԴԻՏԱՀՈՐԵՐԻ N N	Կ1Դ-1	Կ1Դ-2	Կ1Դ-3	
ՀԵՌԱՎՈՐՈՒԹՅՈՒՆԸ	20	4	6	
ՊԻԿԵՏԱԺ	ՊԿ0+00	20	ՊԿ0+30	
ԾՐԱԳԾԻ ՀԱՏԱԿԱԳԻԾԸ	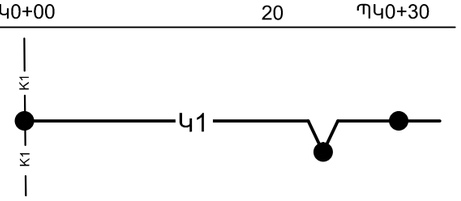			

ԽՐԱՄՈՒՂՈՒ ԿՏՐՎԱԾՔ

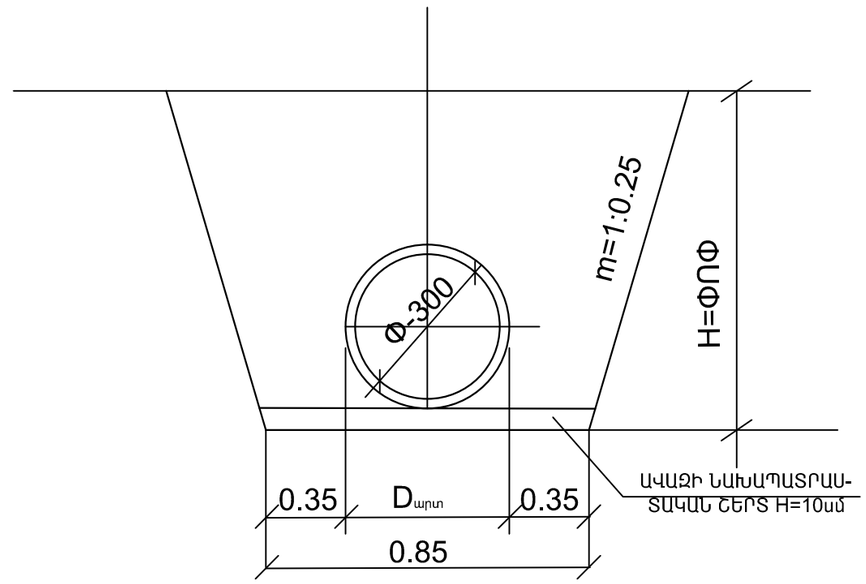

Փոփ.	Քան.	Թերթ	Փաս.№	Ստորագր.	Ա/Թ
ՆԳԾ		Հ.Բաբայան			
ՆԳԻ		Ն.Թադևոսյան			
Նախագծեց		Մ. Գրիգորյան			

ՊԱՏՎԵՐ —— №. SPAP II C-3.1.1.d
Պատվիրատու1 << աշխատանքի և սոցիալական հարցերի նախարարություն
Պատվիրատու2 << ֆինանսների նախարարության Արտասահմանյա ֆինանսական ծրագրերի կառավարման կենտրոն ՊՀ

ՁԿ

ԱՄԱՍԻԱԻ ՀԱՄԱԼԻՐ ՍՈՑԻԱԼԱԿԱՆ ԾԱՌԱՅՈՒԹՅՈՒՆՆԵՐԻ ՏԱՐԱԾՔԱՅԻՆ ԿԵՆՏՐՈՆ
<< Շիրակի մարզի Ամասիայի համայնք, գ. Ամասիա, Փ. 25, շենք հ. 4

Փուլ	Թերթ	Թերթեր
ԱՆ	3	9

ՋՐԱՄԱՏԱԿԱՐԱՐՈՒՄ և ԿՈՅՈՒՂԻ

ԿՈՅՈՒՂՈՒ ՑԱՆՑԻ
ԵՐԿԱՅՆԱԿԱՆ ԿՏՐՎԱԾՔ

«ՆՈՐԱՇԵՆ» ՆՏ ԱԿ
Լիցենզիա --- №11343
<<, ք. Երևան 0038, Հալաբյան փող. շ. 11, բն. 36
Գործ. հասցե <<, ք. Երևան 0051,
Ն.Ֆաբրիսի փող. շ. 22, հ. 12
Հեռ. +(37493)504009

ՏԻՊԱՅԻՆ ՋՐԱՄԱՏԱԿԱՐԱՐՄԱՆ ԴԻՏԱՀՈՐ

ԿՏՐՎԱԾՔ Ա-Ա

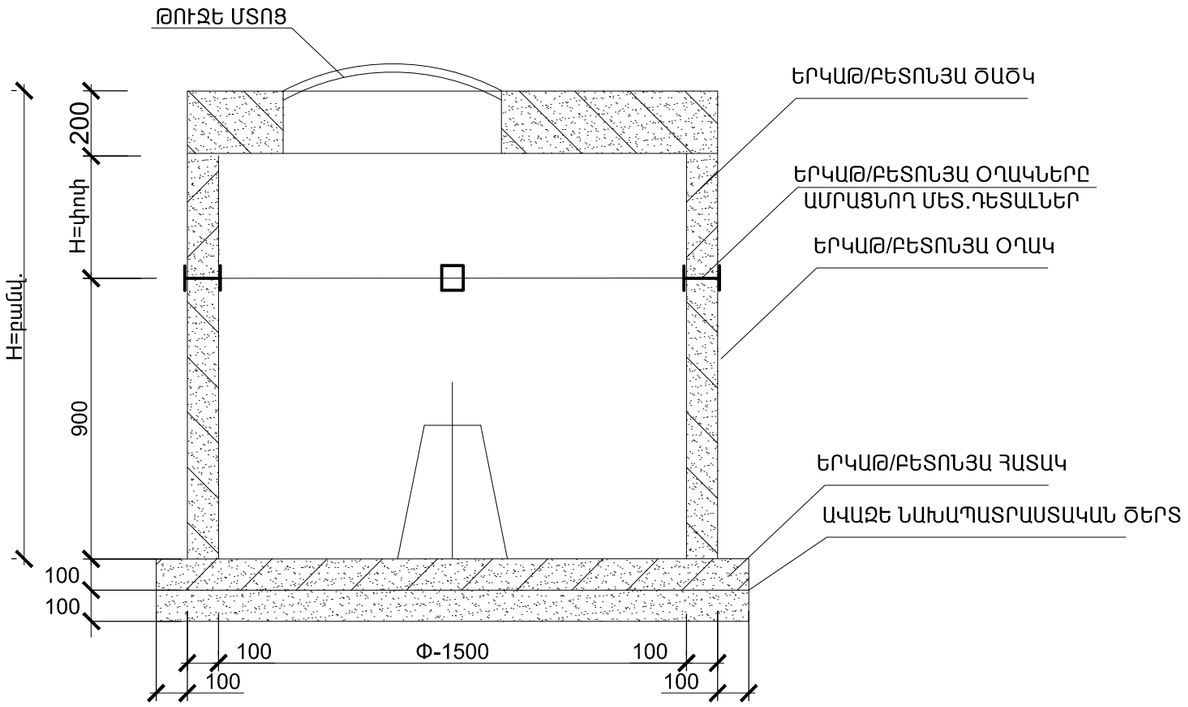

ՋՅԴ-1

Դ=1.50մ

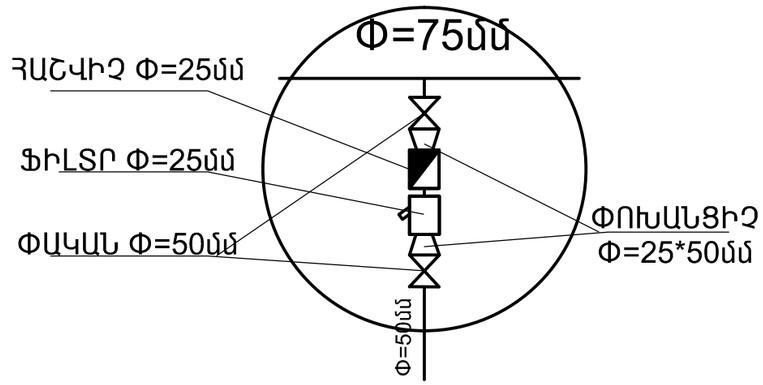

ՀԱՏԱԿԱԳԻԾ Ա-Ա

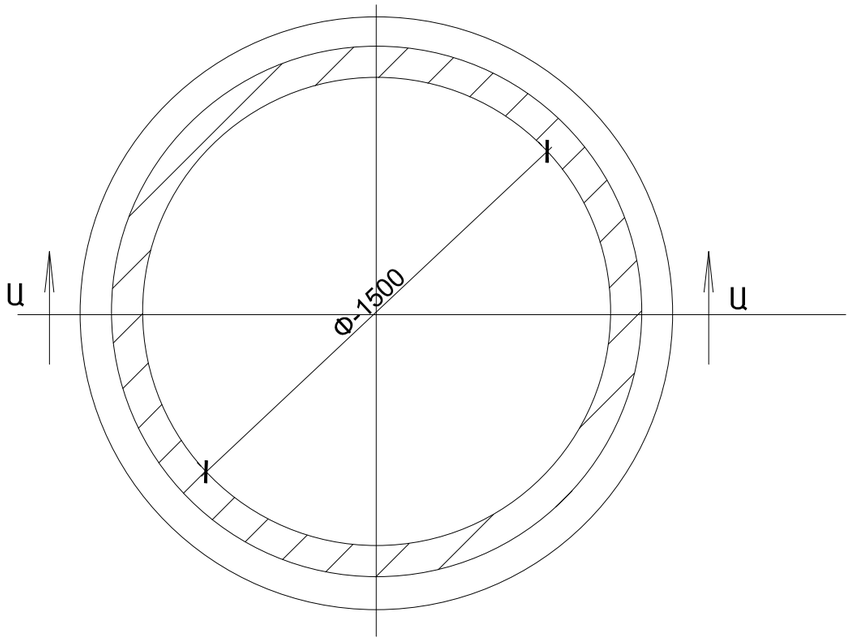

Փոփ.	Քան.	Թերթ	Փաս.№	Ստորագր.	Ա/Թ	
ՆԳՃ		Հ.Բաբայան				
ՆԳԻ		Ն.Թադևոսյան				
Նախագծեց		Մ. Գրիգորյան				

ՊԱՏՎԵՐ —— №. SPAP II C-3.1.1.d
Պատվիրատու1՝ ՀՀ աշխատանքի և սոցիալական հարցերի նախարարություն
Պատվիրատու2 ՀՀ ֆինանսների նախարարության Արտաքին ֆինանսական ծրագրերի կառավարման կենտրոն ՊՀ

ՋԿ

ԱՄԱՍԻԱԻ ՀԱՄԱԼԻՐ ՍՈՑԻԱԼԱԿԱՆ ԾԱՌԱՅՈՒԹՅՈՒՆՆԵՐԻ ՏԱՐԱԾՔԱՅԻՆ ԿԵՆՏՐՈՆ
ՀՀ Շիրակի մարզի Ամասիայի համայնք, գ. Ամասիա, Փ. 25, շենք հ. 4

Փուլ	Թերթ	Թերթեր
ԱՆ	4	9

ՋՐԱՄԱՏԱԿԱՐԱՐՈՒՄ և ԿՈՅՈՒՂԻ

ՋՐԱՄԱՏԱԿԱՐԱՐՄԱՆ ԴԻՏԱՀՈՐ և ԴԻՏԱՀՈՐԻ ՄԱՍՆԱԳՐՈՒՄ

«ՆՈՐԱՇԵՆ» ՆՏ ԱԿ
Լիցենզիա ––– №11343
ՀՀ, ք. Երևան 0038, Հալաբյան փող. շ. 11, բն. 36
Գործ. հասցե ՀՀ, ք. Երևան 0051, Ն.Ծատրյան փող. շ. 22, հ. 12
Հեռ. +(37493)504009

ՏԻՊԱՅԻՆ ԿՈՅՈՒՂՈՒ ԴԻՏԱՀՈՐ

ԿՏՐՎԱԾՔ Ա-Ա

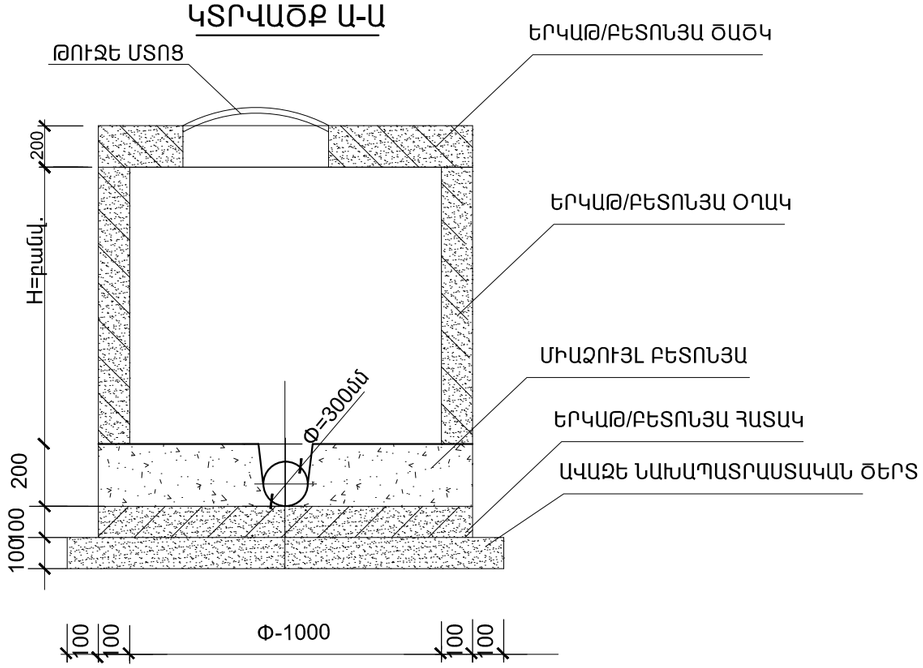

ՏԻՊԱՅԻՆ ԿՈՅՈՒՂՈՒ ԴԻՏԱՀՈՐ

ԿՏՐՎԱԾՔ Ա-Ա

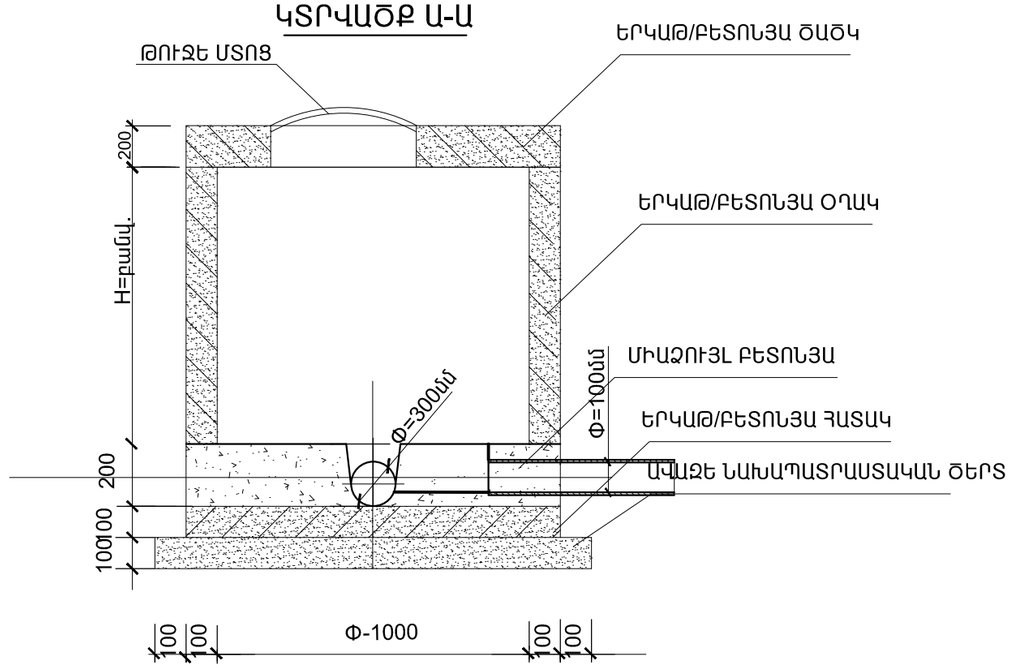

ՀԱՏԱԿԱԳԻԾ Ա-Ա

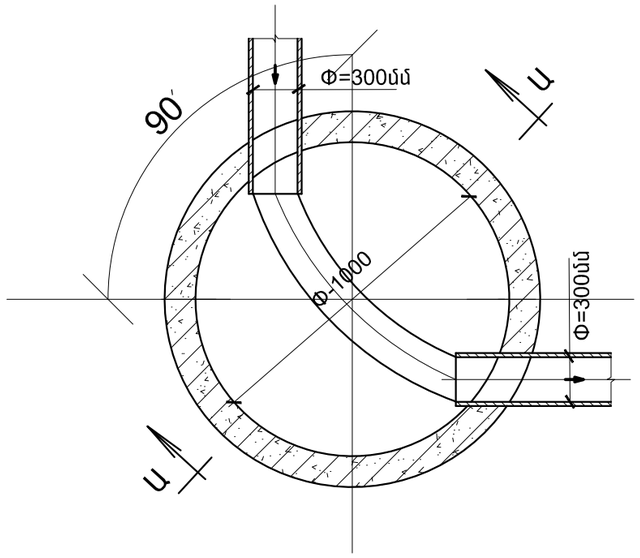

ՀԱՏԱԿԱԳԻԾ Ա-Ա

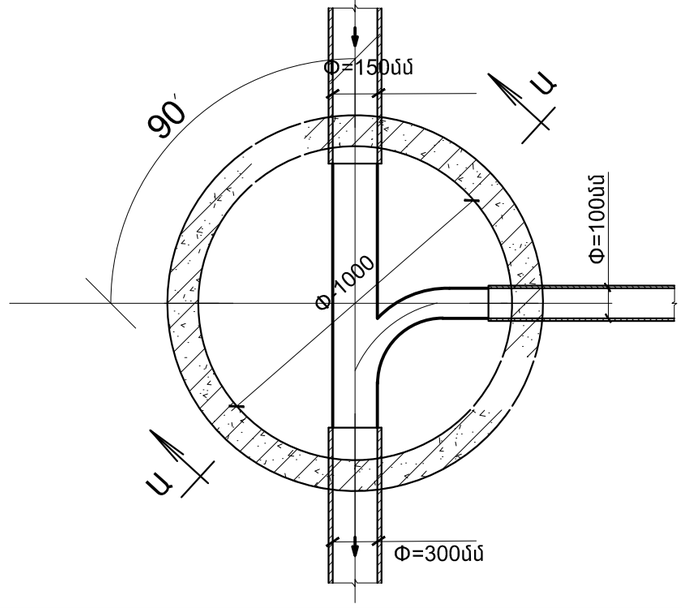

Փոփ.	Քան.	Թերթ	Փաս.№	Ստորագր.	Ա/Թ
ՆԳԾ		Հ.Բաբայան			
ՆԳԻ		Ն.Թադևոսյան			
Նախագծեց		Մ. Գրիգորյան			

ՊԱՏՎԵՐ՝ —— №. SPAP II C-3.1.1.d
Պատվիրատու1՝ << աշխատանքի և սոցիալական հարցերի նախարարություն
Պատվիրատու2 << ֆինանսների նախարարության Արտասահմանյա ֆինանսական ծրագրերի կառավարման կենտրոն ՊՀ

ՁԿ

ԱՄԱՍԻԱԻ ՀԱՄԱԼԻՐ ՍՈՑԻԱԼԱԿԱՆ ԾԱՌԱՅՈՒԹՅՈՒՆՆԵՐԻ ՏԱՐԱԾՔԱՅԻՆ ԿԵՆՏՐՈՆ
<< Հիրակի մարզի Ամասիայի համայնք, գ. Ամասիա, Փ. 25, շենք հ. 4

Փուլ	Թերթ	Թերթեր
ԱՆ	5	9

ՋՐԱՄԱՏԱԿԱՐԱՐՈՒՄ և ԿՈՅՈՒՂԻ

ԿՈՅՈՒՂՈՒ ՏԻՊԱՅԻՆ ԴԻՏԱՀՈՐԵՐ

«ՆՈՐԱՇԵՆ» ՆՏ ԱԿ
Լիցենզիա --- №11343
<<, ք. Երևան 0038, Հալաբյան փող. շ. 11, բն. 36
Գործ. հասցե <<, ք. Երևան 0051,
Ն.Նալբան փող. շ. 22, հ. 12
Հեռ. +(37493)504009

ՋՐԱՄԱՏԱԿԱՐԱՐՄԱՆ ՑԱՆՑԻ ԾԱՎԱԼԱԹԵՐԹ

N	ԱՆՎԱՆՈՒՄԸ	ՉԱՓ	ՉԱՓ. ՄԻԱՎ.	ՔԱՆԱԿ ՍԱՌԸ	ՊԵՏ. ՍՏԱՆԴ
1.	III-րդ կարգի գրունտի մշակումը խրամուղ. էքսկավատո. 0.3խմ շերեփի տար. բարձելով ավտոմեքենա տեղափոխ. աղբանոց L= կմ		ԽՄ	3.1	
2.	Նույնը թողնելով տեղում		ԽՄ	26.9	
3.	Նույնը ձեռքով թողնելով տեղում		ԽՄ	6.0	
4.	Ավազի նախապատրաստական շերտ դիտահորերի և խողովակ. տակ H=10սմ		ԽՄ	1.7	
5.	Պոլիպրոպելենային խողովակների տեղադրում խրամուղում Φ-50մմ		ԳԾՄ	24.0	
6.	Թուջե սողնակ Φ=50		ՀԱՏ	2	
7.	Պոլէթիլենային կցաշուրթ Φ=50		ՀԱՏ	2	
8.	Մետաղական կցաշուրթ Φ=50		ՀԱՏ	2	
9.	Մետաղական փոխանցիչ Φ=50*32		ՀԱՏ	2	
10.	Ջրաչափ Φ=32		ՀԱՏ	1	փորձարկում լվացում քլորացում
11.	Ֆիլտր Φ=32		ՀԱՏ	1	
12.	Պողպատե խողովակների ձևավոր մասեր		ԿԳ	14.0	
13.	Ջրամատակարարման կլոր կտրվածքի դիտահոր Դ=1.5մ		ՀԱՏ	1	V_p= 1.4 խմ
14.	Թուջե մտոց		ՀԱՏ	1	
15.	Հավաքովի երկաթ/բետոնյա կլոր դիտահորերի կապող էլեմենտներ պողպատից		ԿԳ	28.0	
16.	Մետաղական աստիճաններ		ԿԳ	16.0	
17.	Կապող էլեմենտների և աստիճանների ներկում յուղաներկով 2 անգամ		ՔՄ	0.3	
18.	Ետլիցք խրամուղի տեղի գրունտով ձեռքով		ԽՄ	9.0	
19.	Նույնը մեխանիզմով, տեղափեխելով 20 մետր հարթեցումով		ԽՄ	23.9	
20.	Միացում գործող ջրագծին	Φ50x75	ՏԵՂ	1	

ԿԵՆՑԱՂԱՅԻՆ ԿՈՅՈՒՂՈՒ ԾԱՎԱԼԱԹԵՐԹ

N	ԱՆՎԱՆՈՒՄԸ	ՉԱՓ	ՉԱՓ. ՄԻԱՎ.	ՔԱՆԱԿ	ՊԵՏ. ՍՏԱՆԴ
1.	III-րդ կարգի գրունտի մշակումը խրամուղ. էքսկավատո. 0.3խմ շերեփի տար. բարձելով ավտոմեքենա տեղափոխ. աղբանոց L= կմ		ԽՄ	4.8	
2.	Նույնը թողնելով տեղում		ԽՄ	38.4	
3.	Նույնը ձեռքով թողնելով տեղում		ԽՄ	7.0	
4.	Ավազի նախապատրաստական շերտ դիտահորերի տակ H=10սմ		ԽՄ	2.6	
5.	Պոլիվինիլքլորիդային խողովակ Φ=150մմ		ԳՄ	30	
6.	Հավաքովի երկաթ/բետոնյա կլոր կոյուղու դիտահորեր D=1.0մ		ՀԱՏ	2	V_p= 2.2 խմ
7.	Թուջե մտոց		ՀԱՏ	2	3634-79
8.	Հավաքովի երկաթ/բետոնյա կլոր կոյուղու դիտահորերի կապող էլեմենտներ պողպատից		ԿԳ	56.0	
9.	Մետաղական աստիճաններ		ԿԳ	32.0	
10.	Կապող էլեմենտների և աստիճանների ներկում յուղաներկով 2 անգամ		ՔՄ	0.6	
11.	Փափուկ հողի բերում հետլիցքի համար		ԽՄ		
12.	Ետլիցք խրամուղի տեղի գրունտով ձեռքով		ԽՄ	13.0	
13.	Նույնը մեխանիզմով, տեղափեխելով 20 մետր հարթեցումով		ԽՄ	30.2	
14.	Միացում գործող կոյուղագծին	Φ150*150	ՏԵՂ	1	

Փոփ.	Քան.	Թերթ	Փաս.№	Ստորագր.	Ա/Թ
ՆԳԾ		Հ.Բաբայան			
ՆԳԻ		Ն.Թադևոսյան			
Նախագծեց		Մ. Գրիգորյան			

ՊԱՏՎԵՐ՝ ——- №. SPAP II C-3.1.1.d
Պատվիրատու1՝ << աշխատանքի և սոցիալական հարցերի նախարարություն
Պատվիրատու2՝ << ֆինանսների նախարարության Արտասահմանյա ֆինանսական ծրագրերի կառավարման կենտրոն ՊՀ

ՋԿ

ԱՄԱՍԻԱ ՀԱՄԱՀԻՐ ՍՈՑԻԱԼԱԿԱՆ ԾԱՌԱՅՈՒԹՅՈՒՆՆԵՐԻ ՏԱՐԱԾՔԱՅԻՆ ԿԵՆՏՐՈՆ
<< Շիրակի մարզի Ամասիայի համայնք, գ. Ամասիա, Փ. 25, շենք հ. 4

Փուլ	Թերթ	Թերթեր
ԱՆ	6	9

ՋՐԱՄԱՏԱԿԱՐԱՐՈՒՄ և ԿՈՅՈՒՂԻ

ՋՐԱՄԱՏԱԿԱՐԱՐՄԱՆ և ԿՈՅՈՒՂՈՒ ՑԱՆՑԵՐԻ ԾԱՎԱԼԱԹԵՐԹ

«ՆՈՐԱՇԵՆ» ՆՏ ԱԿ
Լիցենզիա --- №11343
<<, ք. Երևան 0038, Հալաբյան փող. շ. 11, բն. 36
Գլխ. հասցե՝ <<, ք. Երևան 0051,
Ն.Տարյան փող. շ. 22, հ. 12
Հեռ. +(37493)504009

ԿՏՐՎԱԾՔ Ա-Ա

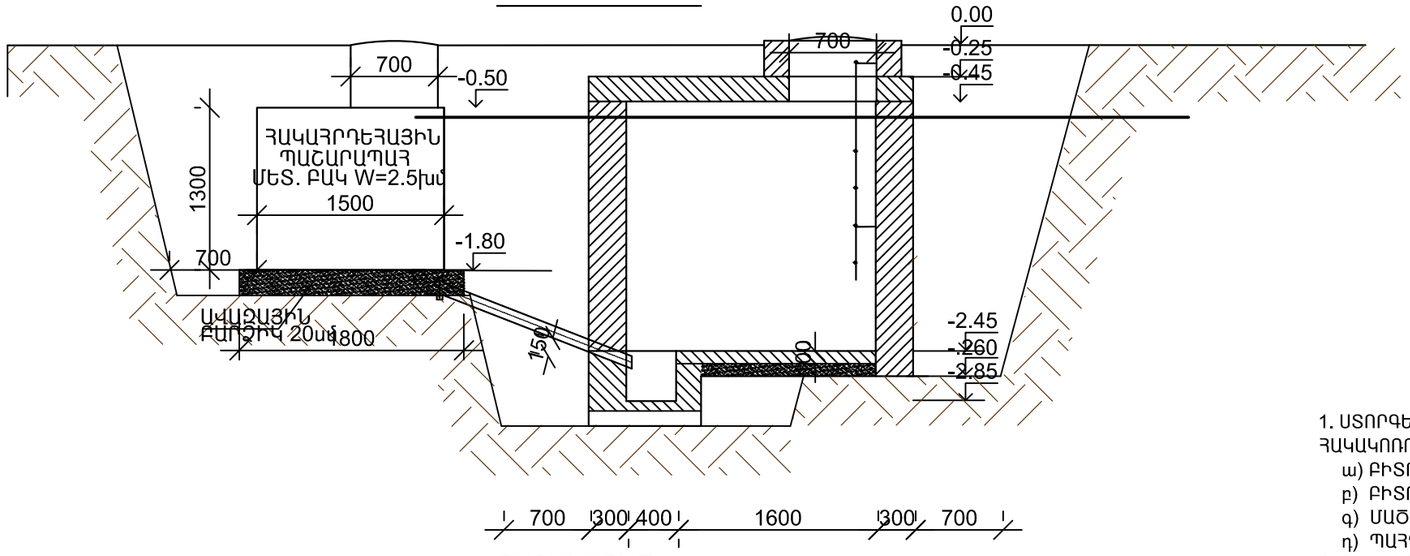

ՀԱՏԱԿԱԳԻԾ

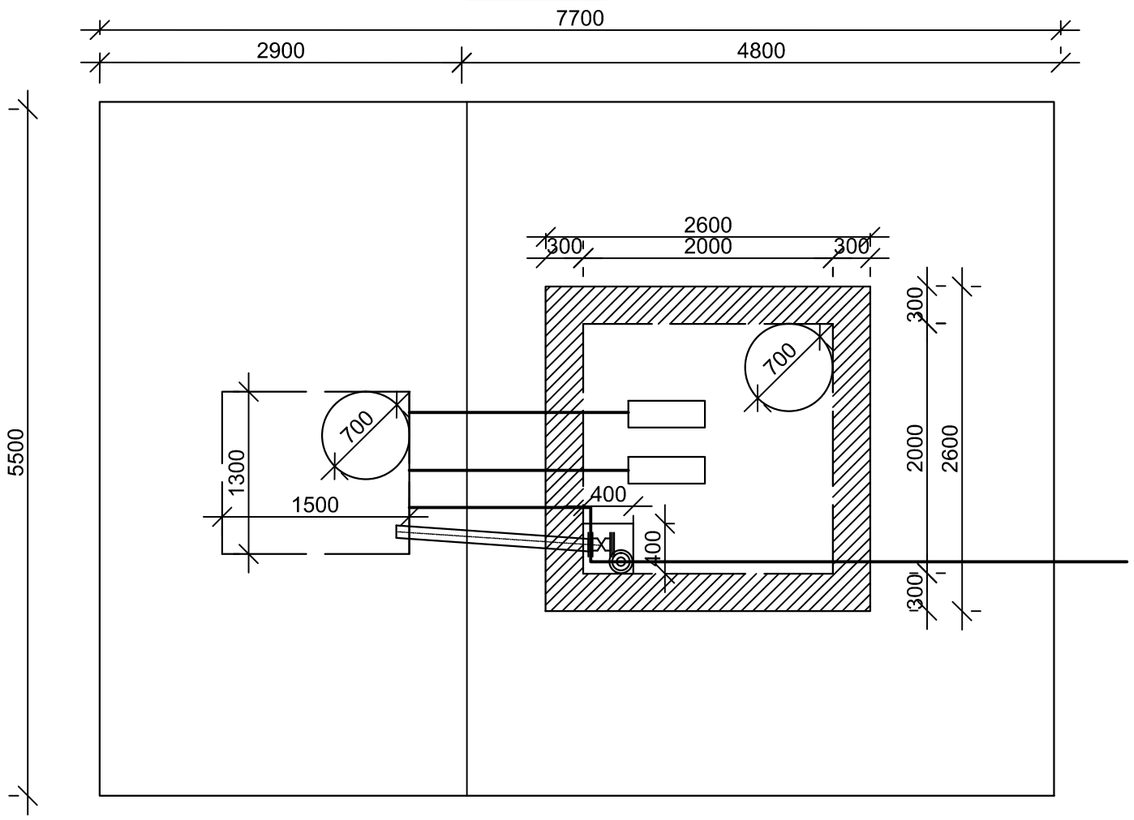

ԾԱՆՈԹՈՒԹՅՈՒՆ

1. ՍՏՈՐԳԵՏՆՅԱ ՌԵԶԵՐՎՈՒԱՐ V=66մխ ԿՈՌՈԶԻԱՅԻՑ ՊԱՇՏՊԱՆԵԼՈՒ ՀԱՄԱՐ ԾԱԾԿԱՊԱՏՎՈՒՄ ԵՆ ՀԱԿԱԿՈՌՈԶԻՈՆ ԽԻՍՏ ՈՒԺԵՂԱՑՎԱԾ ՊԱՇՏՊԱՀԻՉ ՇԵՐՏՈՎ
   ա) ԲԻՏՈՒՄ-ՊՈԼԻՄԵՐԱՅԻՆ ՆԵՐԿԱՍՏԱՌ ԳՏ-760-ԻՀ ծախսը ոչ պակաս 0.1մմ -կգ/մ²;
   բ) ԲԻՏՈՒՄ ՌԵՏԻՆԵ ՄԱԾԻԿ ԳՕՍՏ-15836-79 -3.0մմ ;
   գ) ՄԱԾԻԿ ԳՕՍՏ-15836-79 -2.5մմ ;
   դ) ՊԱՀՊԱՆԻՉ ՇԱՊԻԿ 0.6մմ :
2. Հողային աշխատանքներ
   ա) III կարգի գրունտի մշակում էքսկավատորով 81,0մ
   բ) III կարգի գրունտի մշակում ձեռքով 6,0
   գ) ավազային բարձիկ 0.6մ³
   ե) հողի հետլիցք 66.0մ³

						ՊԱՏՎԵՐ —-- №. SPAP II C-3.1.1.d Պատվիրատու1՝ << աշխատանքի և սոցիալական հարցերի նախարարություն Պատվիրատու2 << ֆինանսների նախարարության Արտասահմանյա ֆինանսական ծրագրերի կառավարման կենտրոն ՊՀ		ԶԿ
Փոփ.	Քան.	Թերթ	Փաս.№	Ստորագր.	Ա/Թ			
ՆԳԾ		Հ.Բաբայան				ԱՄԱՍԻԱԻ ՀԱՄԱԼԻՐ ՍՈՑԻԱԼԱԿԱՆ ԾԱՌԱՅՈՒԹՅՈՒՆՆԵՐԻ ՏԱՐԱԾՔԱՅԻՆ ԿԵՆՏՐՈՆ << Շիրակի մարզի Ամասիայի համայնք, գ. Ամասիա, Փ. 25, շենք հ. 4	Փուլ	Թերթ	Թերթեր
ՆԳԻ		Ն.Թադևոսյան					ԱՆ	7	9
Նախագծեց		Մ. Գրիգորյան				ՋՐԱՄԱՏԱԿԱՐԱՐՈՒՄ և ԿՈՅՈՒՂԻ			
						ՊՈՄՊԱԿԱՅԱՆԻ և ՋՐԻ ԲԱՔԻ ՇԻՆԱՐԱՐԱԿԱՆ ՄԱՍ	«ՆՈՐԱՇԵՆ» ՆՏ ԱԿ Լիցենզիա --- №11343 <<, ք. Երևան 0038, Հալաբյան փող. շ. 11, բն. 36 Գործ. հասցե <<, ք. Երևան 0051, Ն.Նալբանդյան փող. շ. 22, հ. 12 Հեռ. +(37493)504009		

ԿՏՐՎԱԾՔ Ա-Ա

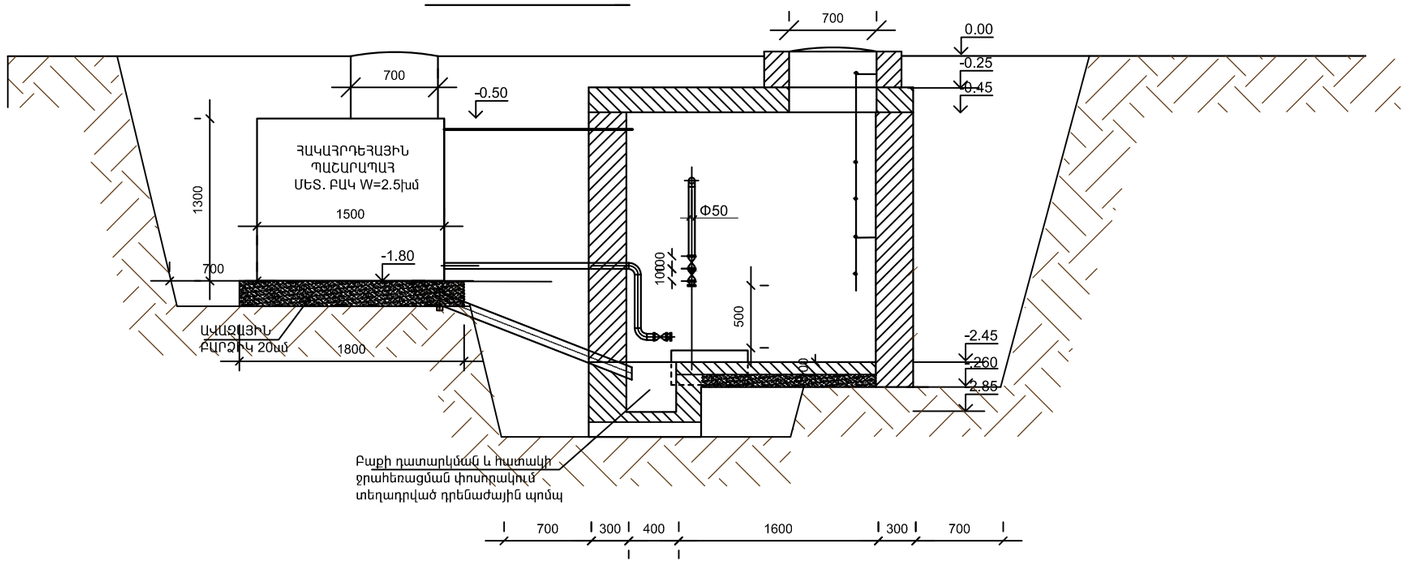

ՀԱՏԱԿԱԳԻԾ

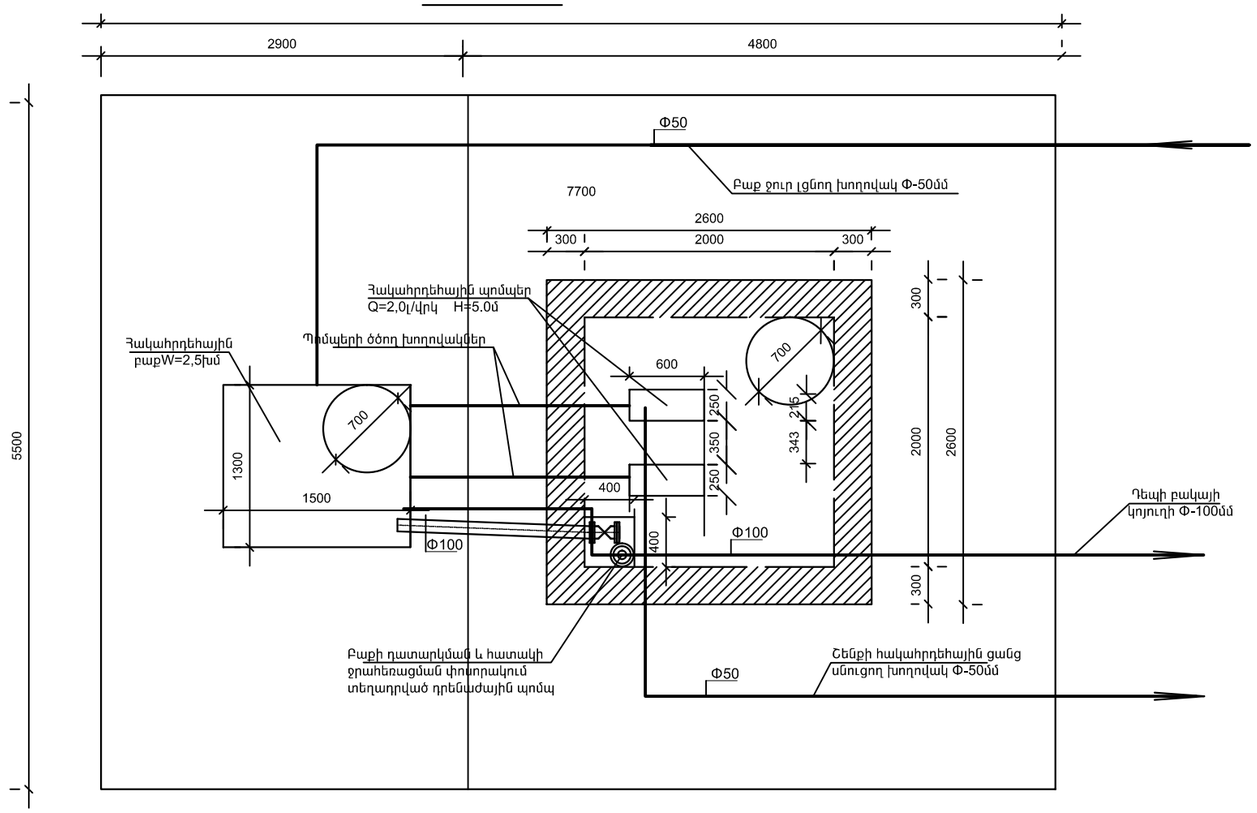

Փոփ.	Քան.	Թերթ	Փաս.№	Ստորագր.	Ա/Թ	
ՆԳՃ		Հ.Բաբայան				
ՆԳԻ		Ն.Թադևոսյան				
Նախագծեց		Մ. Գրիգորյան				

ՊԱՏՎԵՐ ——- №. SPAP II C-3.1.1.d
Պատվիրատու1՝ << աշխատանքի և սոցիալական հարցերի նախարարություն
Պատվիրատու2 << ֆինանսների նախարարության Արտասահմանյա ֆինանսական ծրագրերի կառավարման կենտրոն ՊՀ

ՁԿ

ԱՄԱՍԻԱԻ ՀԱՄԱԼԻՐ ՍՈՑԻԱԼԱԿԱՆ ԾԱՌԱՅՈՒԹՅՈՒՆՆԵՐԻ ՏԱՐԱԾՔԱՅԻՆ ԿԵՆՏՐՈՆ
<< Շիրակի մարզի Ամասիայի համայնք, գ. Ամասիա, Փ. 25, շենք հ. 4

Փուլ	Թերթ	Թերթեր
ԱՆ	8	9

ՋՐԱՄԱՏԱԿԱՐԱՐՈՒՄ և ԿՈՅՈՒՂԻ
ՊՈՄՊԱԿԱՅԱՆԻ և ՋՐԻ ԲԱՔԻ
ՏԵԽՆՈԼՈԳԻԱԿԱՆ ՄԱՍ

«ՆՈՐԱՇԵՆ» ՆՏ ԱԿ
Լիցենզիա --- №11343
<<, ք. Երևան 0038, Հալաբյան փող. շ. 11, բն. 36
Գործ. հասցե <<, ք. Երևան 0051,
Ն.Նալբան փող. շ. 22, հ. 12
Հեռ. +(37493)504009

ՊՈՄՊԱԿԱՅԱՆԻ ՇԻՆԱՐԱՐԱԿԱՆ ՄԱՍ ԵՎ ԿՈՄՄՈՒՆԻԿԱՑԻԱՆԵՐ

N	ԱՆՎԱՆՈՒՄԸ	ՉԱՓ	ՉԱՓ. ՄԻԱՎ.	ՔԱՆԱԿ	ՊԵՏ. ՍՏԱՆԴ
1.	Նույնը IY-րդ կարգի գրունտում փոսոր. բարձելով ավտոմեքենա տեղափոխելով աղբանոց L=2.0կմ		ԽՄ	21.6	
2.	Նույնը թողնելով տեղում		ԽՄ	59.4	
3.	Նույնը ձեռքով թողնելով տեղում		ԽՄ	6.0	
4.	Ավազի նախապատրաստական շերտ	H=10սմ	ԽՄ	40	
5.	Ետլիցք խրամուղի տեղի գրունտով		ԽՄ	1.0	
6.	Նույնը IY-րդ կարգի գրունտում խրամուղում թողնելով տեղում		ԽՄ	16.0	
7.	Նույնը ձեռքով թողնելով տեղում		ԽՄ	4.0	
8.	Պլաստմասե խողովակ Φ=100մմ P=6.0մթ	Մ100	ԳՄ	4.0	փորձարկում, քլորացում, լվացում
9.	Նույնը	Մ108Х4	ԳՄ	3.0	
10.	Նույնը	Մ57Х4	ԳՄ	13	
11.	Թուջե սողնակ	Մ 50	հատ	1	
12.	Նույնը	Մ 25	հատ	1	
13.	Ջրամատակարարման կլոր դիտահոր	Մ 1500	հատ	1	V=1.5 մ
14.	Ուղղանկյուն կտրվածքի միաձույլ պոմպակայան չափ 2.0x2.0x2.6(H) պատ.հաստութ. 0.3մ		ԽՄ	6.1	
15.	Ե/բետոնյա ծածկ 150կգ ամրան 1 խմ բետոնում		ԽՄ	1.35	
16.	Բետոնյա հատակ		ԽՄ	0.7	
17.	Մետաղական բաք W=2,5 խմ տարողությանբ լողանով		հատ	1	
18.	Թուջե մտոց		հատ	3	
19.	Պողպատյա ձևավոր մասեր ուժեղ. հակակոռ. մեկուսացումով		կգ	20	
20.	Մետաղական աստիճան		կգ	48	
21.	Դիտահոր ամրացման մետաղական մասեր		կգ	32	
22.	Մետաղական մասերի ներկում յուղաներկով 2 անգամ		քմ	0.5	
22.	Ետլիցք խրամուղի տեղի գրունտով ձեռքով		ԽՄ	6.0	
23.	Նույնը մեխանիզմով, տեղափեխելով 20 մետր հարթեցումով		ԽՄ	14.0	

ՊՈՄՊԱԿԱՅԱՆԻ ՏԵԽՆՈԼՈԳԻԱԿԱՆ ՄԱՍ

N	ԱՆՎԱՆՈՒՄԸ	ՉԱՓ	ՉԱՓ. ՄԻԱՎ.	ՔԱՆԱԿ	ՊԵՏ. ՍՏԱՆԴ
1.	ՊՈՄՊԵՐԻ ՀԶՈՐՈՒԹՅՈՒՆԸ Q= 2.5լ/վրկ, H= 23մ ԱՐՏԱՍԱՀՄԱՆՅԱՆ ԱՐՏԱԴՐՈՒԹՅԱՆ ՊՈՄՊԵՐԻ ՀԶՈՐՈՒԹՅՈՒՆԸ 1.1 KW		հատ	2	
2.	ԿՈՅՈՒՂՈՒ ՊՈՄՊ ՀԶՈՐՈՒԹՅՈՒՆԸ Q= 2լ/վրկ, H= 10մ ԱՐՏԱՍԱՀՄԱՆՅԱՆ ԱՐՏԱԴՐՈՒԹՅԱՆ ՊՈՄՊԵՐԻ ՀԶՈՐՈՒԹՅՈՒՆԸ 0.6 KW		հատ	1	
3.	Թուջե սողնակ Φ=50մմ Py=10մթ		հատ	4	կցաշուրթ 8հատ
4.	Թուջե սողնակ Φ=100մմ Py=10մթ		հատ	1	կցաշուրթ 2հատ
5.	Հետադարձ փական Φ=50մմ Py=10մթ		հատ	2	կցաշուրթ 4հատ
6.	Էքսցենտրիկ փոխանցիչ Φ=32x50		հատ	2	յուղաներկում 2 անգամ
7.	Փոխանցիչ Φ=32x50		հատ	2	
8.	Եռաբաշխիչ Φ=50x50		հատ	2	
9.	Պողպատե անկյունակ Φ=50 90 °		հատ	6	
10.	Եռաբաշխիչ Φ=50x50		հատ	2	
11.	Մանոմետր		հատ	2	
12.	Պողպատյա խողովակ Φ=57x3.5		գմ	18	յուղաներկում 2 անգամ
	Պողպատյա խողովակ Φ=108x4		գմ	17	

Փոփ.	Քան.	Թերթ	Փաս.№	Ստորագր.	Ա/Թ	ՊԱՏՎԵՐ ——- №. SPAP II C-3.1.1.d Պատվիրատու1 << աշխատանքի և սոցիալական հարցերի նախարարություն Պատվիրատու2 << ֆինանսների նախարարության Արտասահմանյա ֆինանսական ծրագրերի կառավարման կենտրոն ՊՀ
ՆԳՃ		Հ.Բաբայան				ՆԱԽԱԳԻԾ
ՆԳԻ		Ն.Թաղևոսյան				ԱՄԱՍԻԱԻ ՀԱՄԱԼԻՐ ՍՈՑԻԱԼԱԿԱՆ ԾԱՌԱՅՈՒԹՅՈՒՆՆԵՐԻ ՏԱՐԱԾՔԱՅԻՆ ԿԵՆՏՐՈՆ << Շիրակի մարզի Ամասիայի համայնք, գ. Ամասիա, Փ. 25, շենք հ. 4
Նախագծեց		Մ. Գրիգորյան				ՋՐԱՄԱՏԱԿԱՐԱՐՈՒՄ և ԿՈՅՈՒՂԻ ՊՈՄՊԱԿԱՅԱՆԻ և ՋՐԻ ԲԱՔԻ

Փուլ	Թերթ	Թերթեր
ԱՆ	9	9

«ՆՈՐԱՇԵՆ» ՆՏ ԱԿ
Լիցենզիա — №11343
<<, ք. Երևան 0038, Հալաբյան փող., շ. 11, բն. 36
Գործ. հասցե <<, ք. Երևան 0051,
Ն.Ֆարյան փող. շ. 22, հ. 12
Հեռ. +(37493)504009

ՋԿ

Բ Ա Ց Ա Տ Ր Ա Գ Ի Ր

Արտաքին էլեկտրամատակարարում

1.1Ընդհանուր մաս

Ամասիայի ՀՍԾՏԿ-ի արտաքին էլեկտրամատակարարումը կատարված է համաձայն «Հայաստանի էլեկտրական Ցանցեր» ՓԲ-ի էլեկտրական հզորությունը Հայկական էլեկտրական ցանցերին միացնելու տեխնիկական պայմանի, նաղագծվող հարակից տարածքում տեղակայվող 10/0.4կՎ Տե-ից սնվող Գլխավոր բաշխիչ վահանց (ԳԲՎ)

1.2. Ուժային էլեկտրական սարքավորումներ

էլեկտրականության սպառիչներ են համարվում.

-Միջանցքների և աստիճանավանդակների լուսավորության ցանցը;
-Համալիրի ներքին լուսավորության և վարդակների ցանցերը;
-Խոհանոցի էլսարքավորումները և էլեկտրաբանեցումները;
-Կաթսաների էլսարքավորումները և էլեկտրաբանեցումները;
-Օդորակիչները և օդափոխության էլեկտրաբանեցումները;
-Ինֆորմացիոն համակարգերի էլեկտրասարքավորումները;
-Հակահրդեհային պաշտպանության, ազդանշանային և անվտանգության համակարգերի էլեկտրասարքավորումները:

էլեկտրական սպառիչները էլ.ցանցի տարբեր դողերին միանումեն ռադիալ սխեմայով:

էլեկտրաէներգիայի ընդունումը և բաշխումը կատարվում է ԲՎ-1 և ԲՎ-2 հարկային բաշխիչ վահանից, որը նախատեսվում է տեղաբաշխել էլ.վահանային սենյակներում:

1.3. Էկեկտրական լուսավորություն

Նախագծվող համալիրը կահավորված է հետևյալ տիպի լուսավորության համակարգերով. աշխատանքային, և հերթապահ:

Ընդհանուր լուսավորության ցանցի լարումը-380/220Վ,լարումը լամպերի սեղմակներին-220Վ

Աշխատանքային լուսավորության ցանցի սնումը նախատեսված է 0.4կՎ-ի մուտքային բաշխիչ վահանի տարբեր սեկցիաներից:

Աստիճանավանդակների, մուտքերի, ցուցանակների և համարանիշերի, հակահրդեհային ջրածորանների, լոսավորության ցանցերը պետք է սնվեն բաշխիչ վահանից շրջանային սխեմայով:

1.4. Ներքին էկեկտրական ցանցի մոնտաժը

Համալիրի ներքին էկեկտրական ցանցի նախագիծը մշակված է համաձայն ճարտարապետա-շինարարական գծագրերի:

Համալիրում նախատեսվում է տեղադրել 48 ավտոմատ անջատիչների համար նախատեսված բաշխիչ վահանակներ: Յուրաքանչյուր սենյակ 3 խումբ է.առաջին խումբը - համակարգչային վարդակային ցանց, երկրորդ խումբը - վարդակային ցանց, երրորդ խումբը- լուսավորուտյան ցանց: Հեռացող գծերի պաշտպանությունը նախատեսվում է իրագործել ավտոմատներով: Սարքավորումների և սպասարկող անձնակազմի պաշտպանության համար նախատեսվում է գլխավոր բաշխիչ վահանին հաղորդադողով միացված կրկնվող հողակցման կոնտուր:

Վարդակային ցանցը կատարվում է 3 միաջիղ հաղորդալարերով, մաքուր, 2.5մմ² Օ -ի և Ֆազի համաի, 2.5մմ² - հողակցման կոնտուրի համաի: վարդակները տեղադրվում են մաքուր հատակից 30սմ բարձրության վրա :Հաղորդալարերի անցունը մալուխային ծոռերից մինչև սենյակների բաժանման տուփեր և տուփերից մինչև մրջադիր բաժակներ կատրվում է մոնտաժային խողովակեեիի և միջով:

Լուսավորության ցանցը կատարվում է եռաջիղ կրկնակի մեկուսմամբ 2.5 և 1.5 քառ.մմ կտրվածքով հաղորդալարերով: Անջատիչները տեղադրվում են մաքուր հատակից 85սմ բարձրության վրա : Բոլոր անհրաժեշտ կետերից լուսավորությունը ղեկավարելու համար սենյակներով տեղաշարժվելու ճանապարհին նախատեսվում է տեղադրել ռեվերսիվ փոխանջատիչներ: Լուսանորության ցանցի մոնտաժը կատարվում է պատերի և առաստաղի վրայով մոնտաժային խողովակեեիի և տուփերի միջով:

Սենյակների լոսավորության համար առաջարկվում է օգտագործել շերտավոր լույս.

Համալիրի էլեկտրական ցանցի միաժամանակյա գումարային էլ.հզորությունը կազմում է 50կՎտ:

Ընդհանուր տվյալներ

Աշխատանքային գծագրերի ցուցակ

NN	Գծագրի անվանումը	Թերթ
1	Ընդհանուր տվյալներ և Բացատրագիր	էS-01
2	էլեկտրական միացությունների գլխավոր սխեմա Գլխավոր Բաշխիչ վահան ԳԲՎ	էS-02
3	էլեկտրական միացությունների գլխավոր սխեմա Բաշխիչ վահան ԲՎ-1	էS-03
4	էլեկտրական միացությունների գլխավոր սխեմա Բաշխիչ վահան ԲՎ-2	էS-04
5	Վարդակների և ոէժային էլեկտրական ցանց 1-ին հարկի հատակագիծ	էS-05
6	Վարդակների և ոէժային էլեկտրական ցանց 2-րդ հարկի հատակագիծ	էS-06
7	էլեկտրական լուսավորության ցանց 1-ին հարկի հատակագիծ	էS-07
8	էլեկտրական լուսավորության ցանց 2-րդ հարկի հատակագիծ	էS-08
9	Համակարգչային վարդանկների ցանց 1-ին հարկի հատակագիծ	էS-09
10	Համակարգչային վարդանկների ցանց 2-րդ հարկի հատակագիծ	էS-10
11	Նյութերի ծախսը ըստսենյակների ***1-ին հարկ*** Մասնագիր	էS-11
12	Նյութերի ծախսը ըստսենյակների ***2-րդ հարկ*** Մասնագիր	էS-12
13	Բերված Ընդհանուր մասնագիր	էS-13
14	Արտաքին լուսավորություն և Հողակցում Ծատակագիծ	էS-14
15	Արտաքին լուսավորություն Մասնագիր	էS-15
16		

Փոփ.	Քան.	Թերթ	Փաս.№	Ստորագր.	Ա/Թ
ՆԳՃ		Հ.Բաբայան			
ՆԳԻ		Ն.Թադևոսյան			
Գլխ. մասնագետ		Ս. Հովսեփյան			

ՊԱՏՎԵՐ -—— №. SPAP II C-3.1.1.d
Պատվիրատու1՝ << աշխատանքի և սոցիալական հարցերի նախարարություն
Պատվիրատու2՝ << ֆինանսների նախարարության Արտասահմանյա ֆինանսական ծրագրերի կառավարման կենտրոն ՊՀ

էS

ԱՄԱՍԻԱՅԻ ՀԱՄԱԼԻՐ ՍՈՑԻԱԼԱԿԱՆ ԾԱՌԱՅՈՒԹՅՈՒՆՆԵՐԻ ՏԱՐԱԾՔԱՅԻՆ ԿԵՆՏՐՈՆ
<< Հիրակի մարզի Ամասիայի համայնք, գ. Ամասիա, Փ. 25, շենք հ. 4

Փուլ	Թերթ	Թերթեր
ԱՆ	1	15

Էլեկտրական միացությունների գլխավոր սխեմա
Ընդհանուր տվյալներ և Բացատրագիր

«ՆՈՐԱՇԵՆ» ՆՏ ԱԿ
Լիցենզիա -— №11343
<<, ք. Երևան 0038, Հալաբյան փող. շ. 11, բն. 36
Գործ. հասցե՝ <<, ք. Երևան 0051,
Նժարյան փող. շ. 22, հ. 12
Հեռ. +(37493)504009

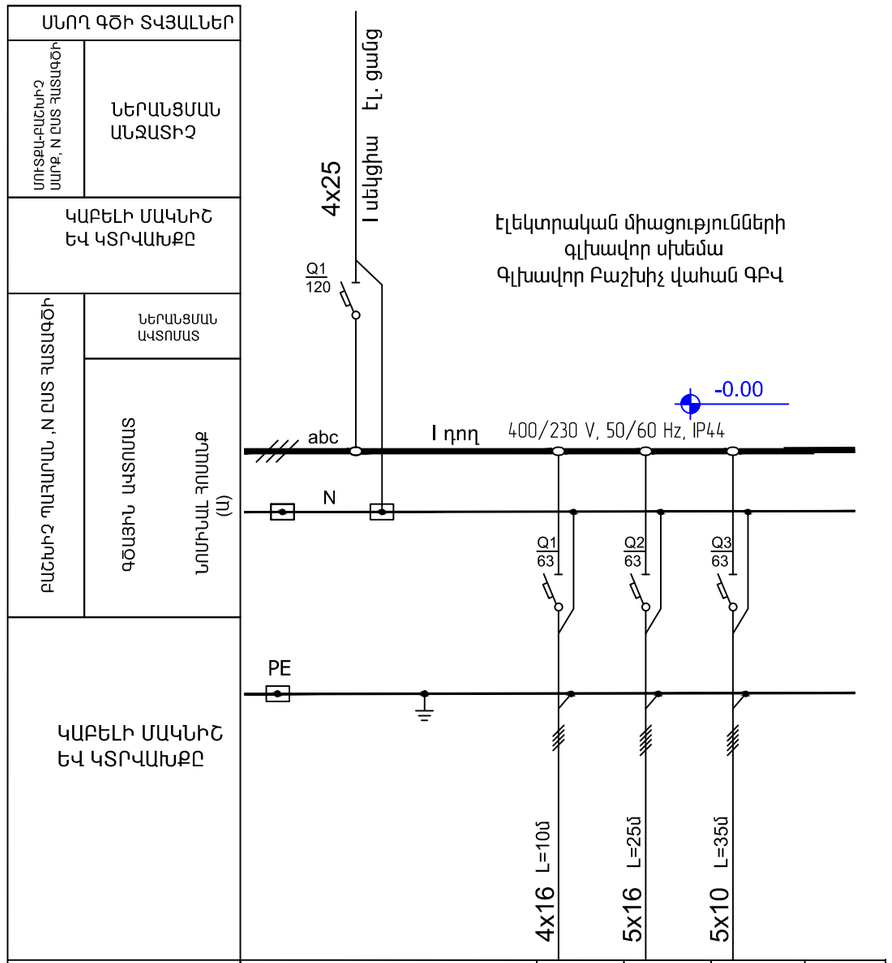

ԷԼԵԿՏՐԱԸՆԴՈՒՆԻՉ					
	Ո ԸՍՏ ՏԵԽՆՈԼՈԳԻԱԿԱՆ ՀԱՏԱԿԱԳԾԻ	1	2	3	4
	ՍՊԱՌԻՉԻ ԱՆՎԱՆՈՒՄԸ	ԲՎ-1 Առաջին հարկ	ԲՎ-2 Երկրորդ հարկ	ԲՎ-3 Դակահիդրեհային պոմպ	
	$P_{դր.}$(կՎՏ)	10.0	20.0	30.0	
	$I_{հաշվ.}$(Ա)	15.2	30.4	45.5	
	ԱՎՏՈՄԱՏ ԱՆՁԱՏԻՉ LR A	63	63	63	
	ԴԻՖԵՐԵՆՑԻԱԼ ՀՈՍԱՆՔԻ ԱՆՁԱՏԻՉ LR A,30մԱ				
	Տեղադրված հզորություն կՎտ 85 Աշխատանքային հզորություն կՎտ 50				

						ՊԱՏՎԵՐ -—— №. SPAP II C-3.1.1.d Պատվիրատու՝ << աշխատանքի և սոցիալական հարցերի նախարարություն Պատվիրատու՝ << ֆինանսների նախարարության Արտասահմանյա ֆինանսական ծրագրերի կառավարման կենտրոն ՊՀ		ԷՏ	
Փոփ.	Քան.	Թերթ	Փաս.№	Ստորագր.	Ա/Թ				
						ԱՄԱՍԻԱՅԻ ՀԱՄԱՎԻՐ ՍՈՑԻԱԼԱԿԱՆ ԾԱՌԱՅՈՒԹՅՈՒՆՆԵՐԻ ՏԱՐԱԾՔԱՅԻՆ ԿԵՆՏՐՈՆ << Շիրակի մարզի Ամասիայի համայնք, գ. Ամասիա, Փ. 25, շենք հ. 4	Փուլ	Թերթ	Թերթեր
ՆԳԾ		Հ.Բաբայան					ԱՆ	2	15
ՆԳԻ		Ն.Թադևոսյան							
Գլխ. մասնագետ		Ս. Հովսեփյան				էլեկտրական միացությունների գլխավոր սխեմա Գլխավոր Բաշխիչ վահան ԳԲՎ	«ՆՈՐԱՇԵՆ» ՆՏ ԱԿ վկայագիր -— №11343 << ք. Երևան 0038, Հալաբյան փող. շ. 11, բն. 36 Գործ. հասցե << ք. Երևան 0051, Ն.Զարյան փող. շ. 22, հ. 12 Հեռ. +(37493)504009		

ՍՆՈՂ ԳԾԻ ՏՎՅԱԼՆԵՐ	
ՍՈՒՏՔԱԼՈՒՄԻՑ ՍԱՐՔ, N ՈՍՏ ՀԱՏԱԳԾԻ	ՆԵՐԱՆՑՄԱՆ ԱՆՋԱՏԻՉ
ԿԱԲԵԼԻ ՄԱԿՆԻՇ ԵՎ ԿՏՐՎԱԽՔԸ	
ԲԱՇԽԻՉ ՊԱՀԱՐՈՒՆ, N ՈՍՏ ՀԱՏԱԳԾԻ	ՆԵՐԱՆՑՄԱՆ ԱՎՏՈՄԱՏ
	ԳԾԱՅԻՆ ԱՎՏՈՄԱՏ
	ՆՈՄԻՆԱԼ ՀՈՍԱՆՔ (Ա)
ԿԱԲԵԼԻ ՄԱԿՆԻՇ ԵՎ ԿՏՐՎԱԽՔԸ	

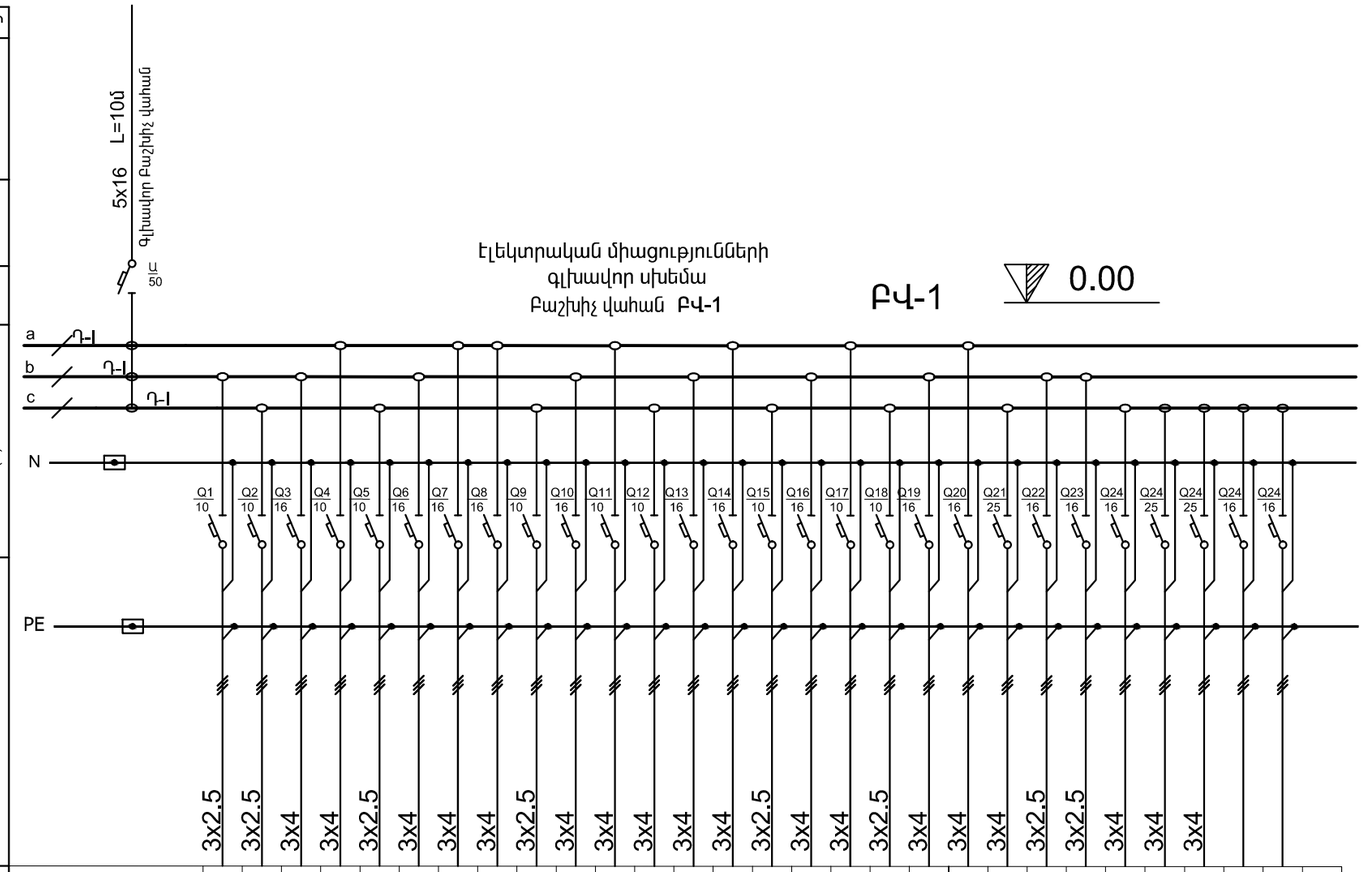

ԷԼԵԿՏՐԱԿԱՆՈՒՆԻՉ

	1	2	3	4	5	6	7	8	9	10	11	12	13	14	15	16	17	18	19	20	21	22	23	24	25	26	27	28	
ՍՊԱՌԻՉԻ ԱՆՎԱՆՈՒՄԸ	Սանդղամասերի լուսավորություն	Նախասրահի Լուսավորություն	Նախասրահի Վարդակների ցանց	Տեսահսկման ապարատների ցանց	Ընդհանրամասի լուսավորություն	Ընդհանրամասի Վարդակների ցանց	Ընդհանրամասի հաստոցային դիպուկներ	Ընդհանրամասի հաստոցային դիպուկներ	Խորհրդատվության դահլիճի լուսավորություն	Խորհրդատվության դահլիճի Վարդակների ցանց	Խորհրդատվության դահլիճի հաստոցային դիպուկներ	Ռեսուրս կենտրոնի լուսավորություն	Ռեսուրս կենտրոնի Վարդակների ցանց	Ռեսուրս կենտրոնի հաստոցային դիպուկներ	Դահլիճ լուսավորություն	Դահլիճ Վարդակների ցանց	Դահլիճ հաստոցային դիպուկներ	ԲՍՓՀ հեռացուցիչների սենյակ լուսավորություն	ԲՍՓՀ հեռացուցիչների սենյակ Վարդակների ցանց	ԲՍՓՀ հեռացուցիչների սենյակ հաստոցային դիպուկներ	ԲՍՓՀ հեռացուցիչների սենյակ Վարդակների ցանց	Սամ հանգույց	ՍՀ (հաշվումով)	Օդորակիչ	Օդորակիչ	Օդորակիչ	Լվացարանի լուսավորում	Վերատեղադրվող լուսավորում	Պահուստային	
Pոր.(կՎտ)	0.5	0.5	2,0	1,0	1.5	2,0	2.5	2.5	1,0	2,0	1.5	1,0	2,0	1.5	1,0	2,0	1.5	1,0	2,0	1,5	2,0	2,0	2,0	2.5	2.5	2.5	1.5	1,5		
Iաշտ.(Ա)	2.5	2.5	9,1	4,5	6.8	9,1	11.4	11.4	4,5	9,1	6.8	4,5	9,1	6.8	4,5	9,1	6.8	4,5	9,1	6.8	9,1	9,1	9,1	11.4	11.4	11.4	6.8	6.8		
ԱՎՏՈՄԱՏ ԱՆՋԱՏԻՉ LR A	10	10	16	10	10	16	16	16	10	16	10	10	16	10	10	16	10	10	16	16	25	16	16	25	25	25	16	16		
ԴԻՖԵՐԵՆՑԻԱԼ ՀՈՍԱՆՔԻ ԱՆՋԱՏԻՉ LR A,30մԱ																														

Փոփ.	Քան.	Թերթ	Փաս.№	Ստորագր.	Ա/Թ	
ՆԳՃ		Հ.Բաբայան				
ՆԳԻ		Ն.Թադևոսյան				
Գլխ. մասնագետ		Ս. Հովսեփյան				

ՊԱՏՎԵՐ —— №. SPAP II C-3.1.1.d
Պատվիրատու1՝ << աշխատանքի և սոցիալական հարցերի նախարարություն
Պատվիրատու2՝ << ֆինանսների նախարարության Արտասահմանյա ֆինանսական ծրագրերի կառավարման կենտրոն ՊՀ

ԷՏ

ԱՄԱՍԻԱՅԻ ՀԱՄԱԼԻՐ ՍՈՑԻԱԼԱԿԱՆ ԾԱՌԱՅՈՒԹՅՈՒՆՆԵՐԻ ՏԱՐԱԾՔԱՅԻՆ ԿԵՆՏՐՈՆ
<< Հիրակի մարզի Ամասիայի համայնք, գ. Ամասիա, Փ. 25, շենք հ. 4

Փուլ	Թերթ	Թերթեր
ԱՆ	3	15

Էլեկտրական միացությունների
գլխավոր սխեմա
Բաշխիչ վահան ԲՎ-1

«ՆՈՐԱՇԵՆ» ՆՏ ԱԿ
Լիցենզիա -— №11343
<<, ք. Երևան 0038, Հալաբյան փող. շ. 11, բն. 36
Գործ. հասցե՝ <<, ք. Երևան 0051,
Նժդեհյան փող. շ. 22, հ. 12
Հեռ. +(37493)504009

ՍՆՈՂ ԳԾԻ ՏՎՅԱԼՆԵՐ

ՄՈՒՏՔԱԼԱՐՄԱՆԻՑ ՍԱՐՔ, N ԸՍՏ ՀԱՏԱԿԳԾԻ

ՆԵՐԱՆՑՄԱՆ ԱՆՁԱՏԻՉ

ԿԱԲԵԼԻ ՄԱԿՆԻՇ ԵՎ ԿՏՐՎԱԽՔԸ

ԲԱՇԽԻՉ ՊԱՀԱՐՈՒ ,N ԸՍՏ ՀԱՏԱԿԳԾԻ

ՆԵՐԱՆՑՄԱՆ ԱՎՏՈՄԱՏ

ԳԾԱՅԻՆ ԱՎՏՈՄԱՏ

ՆՈՄԻՆԱԼ ՀՈՍԱՆՔ (Ա)

ԿԱԲԵԼԻ ՄԱԿՆԻՇ ԵՎ ԿՏՐՎԱԽՔԸ

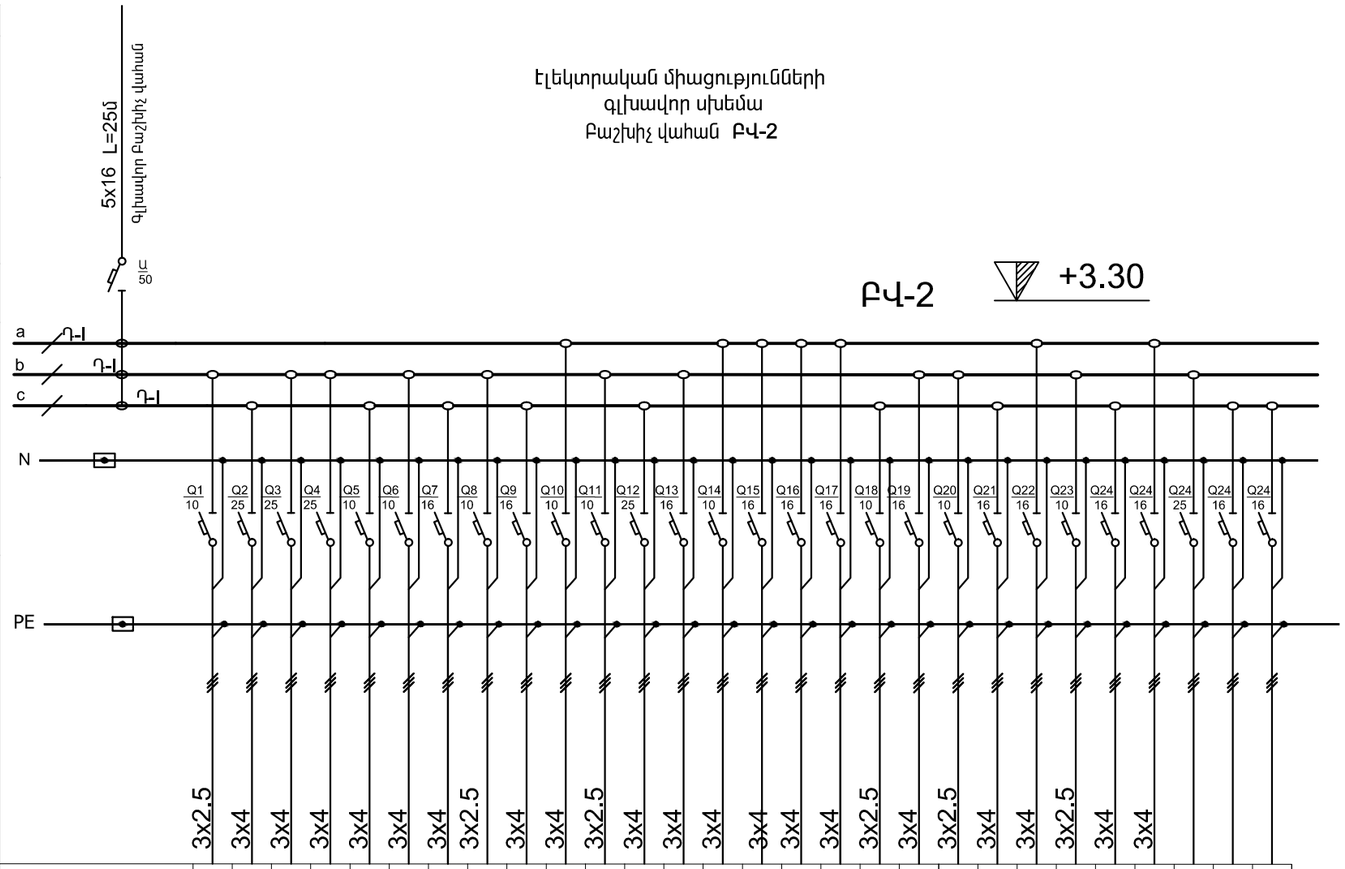

ԷԼԵԿՏՐԱԿԱՆ ԲԱՇԽԻՉ

	1	2	3	4	5	6	7	8	9	10	11	12	13	14	15	16	17	18	19	20	21	22	23	24	25	26	27	28
ՍՊԱՌԻՉԻ ԱՆՎԱՆՈՒՄԸ	Խոհանոցոց Կոնցենտրատորում Լուսավորություն	Խոհանոցոց Կոնցենտրատորում Վարդակներ	Խոհանոցոց Վարդակներ	Խոհանոց Վարդակներ	Կաթսա	Կաթսա շրջանցառու պոմպի UPS	Սառ հանգույց	ՋՏԿ աշխատանքային սենյակ Լուսավորություն	ՋՏԿ աշխատանքային սենյակ Վարդակներ ցածր	ՋՏԿ աշխատանքային սենյակ Հանգամանային կետերում	Տնտեսադարձ սենյակ Լուսավորություն	Տնտեսադարձ սենյակ Վարդակներ ցածր	Տնտեսվարի սենյակ Վարդակներ	Սերվերային Վարդակներ ցածր	Սերվեր Հանգամանային կետերում	Սերվեր Հանգամանային կետերում	Սերվեր Հանգամանային կետերում	Սերվեր Հանգամանային կետերում	Արտիկվակարտիկով Լուսավորություն	Արտիկվակարտիկով Վարդակներ ցածր	ՍՄՏՏԳ պետական կառավարման կոմիտե Լուսավորություն	ՍՄՏՏԳ պետական կառավարման կոմիտե Վարդակներ ցածր	ՍՄՏՏԳ պետական կառավարման կոմիտե Հանգամանային	ՍԱՄԾ պետական հարկային ծառայություն Լուսավորություն	ՍԱՄԾ պետական հարկային ծառայություն Վարդակներ ցածր	ՍԱՄԾ պետական հարկային ծառայություն Հանգամանային	Օդորակիչ	Վերամբարձիչ	Պահուստային
Pոր.(կՎՏ)	0.5	2.5	2.5	2.5	1.5	1.5	2,0	1,0	2,0	1.5	1,0	2.5	2,0	1.5	2,0	2,0	2,0	1,0	2,0	1,0	2,0	1.5	1,0	2,0	1.5	2.5	1.5	
Iաշխ.(Ա)	2.5	11.4	11.4	11.4	6.8	6.8	9,1	4,5	9,1	6.8	4,5	11.4	9,1	6,8	9,1	9,1	9,1	4,5	9,1	4,5	9,1	6.8	4,5	9,1	6.8	11.4	6.8	
ԱՎՏՈՄԱՏ ԱՆՋԱՏԻՉ LR A	10	25	25	25	10	10	16	10	16	10	10	25	16	10	16	16	16	10	16	10	16	16	10	16	16	25	16	
ԴԻՖԵՐԵՆՑԻԱԼ ՀՈՍԱՆՔԻ ԱՆՋԱՏԻՉ LR A,30մԱ																												

Փոփ.	Քան.	Թերթ	Փաս.№	Ստորագր.	Ա/Թ	
ՆԳՃ		Հ.Բաբայան				
ՆԳԻ		Ն.Թադևոսյան				
Գլխ. մասնագետ		Ս. Հովսեփյան				

ՊԱՏՎԵՐ —— №. SPAP II C-3.1.1.d
Պատվիրատու1 << աշխատանքի և սոցիալական հարցերի նախարարություն
Պատվիրատու2 << ֆինանսների նախարարության Արտասահմանյա ֆինանսական ծրագրերի կառավարման կենտրոն ՊՀ

ԷՏ

ԱՄԱՍԻԱՅԻ ՀԱՄԱԼԻՐ ՍՈՑԻԱԼԱԿԱՆ ԾԱՌԱՅՈՒԹՅՈՒՆՆԵՐԻ ՏԱՐԱԾՔԱՅԻՆ ԿԵՆՏՐՈՆ
<< Շիրակի մարզի Ամասիայի համայնք, գ. Ամասիա, Փ. 25, շենք հ. 4

Փուլ	Թերթ	Թերթեր
ԱՆ	4	15

էլեկտրական միացությունների
գլխավոր սխեմա
Բաշխիչ վահան ԲՎ-2

«ՆՈՐԱՇԵՆ» ՆՏ ԱԿ
Լիցենզիա -— №11343
<<. ք. Երևան 0038, Հալաբյան փող. շ. 11, բն. 36
Գործ. հասցե <<. ք. Երևան 0051,
Ն.Ձարյան փող. շ. 22. հ. 12
Հեռ. +(3749)504009

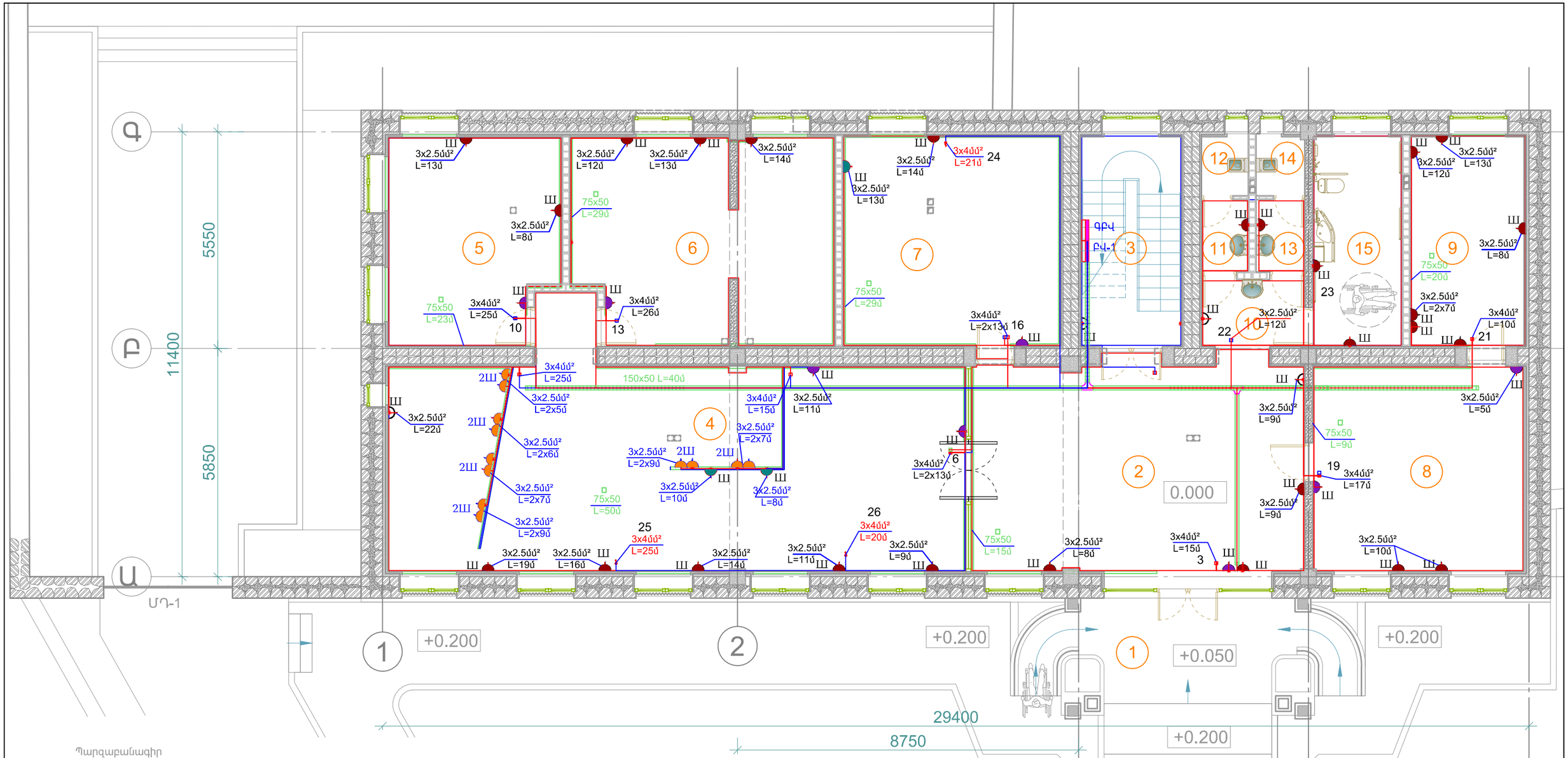

Պարզաբանագիր

ՍԵՆ. NN	ԱՆՎԱՆԱՑԱՆԿ	ՄԱԿԵՐԵՍԸ, մ²
1	Սանդղահարթակ	23.80
2	Նախասրահ	48.18
3	Աստիճանավանդակ	14.09
4	Ընդունարան	81.00
5	Խորհրդատվության սենյակ	22.76
6	Ռեսուրս կենտրոն	34.35
7	Դահլիճ	34.44
8	ԲՍՓՀ	28.70
9	Հետազոտման սենյակ	16.00
10	Նախամուտք	4.72
11	Լվացարան	2.22
12	Զուգարան	1.81
13	Լվացարան	2.31
14	Զուգարան	1.89
15	Ս/Հ(հաշմանդամ)	12.35

Պայմանական նշանների բացատրագիր

- Հանակարգային տեխնիկայի համար նախատեսված էլեկտրական վարդակներ, որոնք ամրացվում են շրջիչների բարդության վրա տեղակայված լարանցման կանալի վրա
- Ուժային էլեկտրական վարդակներ ներդաստային տեղակայումով պաշպանիչ զանգանակախոցվակով Φ =4մմ² h=300մմ գետնից
- Սենյակի լուսավորության անջատիչներ և Φ=2.5մմ² սնուցման վարդակներ պաշպանիչ զանգանակախոցվակով h=800մմ գետնից
- Պատին տեղակայված հեռուստացույցի համար նախատեսված Φ=2.5մմ²էլեկտրական սնուցման վարդակներ պաշպանիչ զանգանակախոցվակով h - ը ըստ նորմերի
- Առաստաղից կախվող պրոկտորի համար նախատեսված Φ=2.5մմ²էլեկտրական սնուցման վարդակներ պաշպանիչ զանգանակախոցվակով լարանցումները կախովի առաստաղի վերևում
- Տեսահսկման ապրեղի համար նախատեսված Φ=2.5մմ²էլեկտրական սնուցման վարդակներ պաշպանիչ զանգանակախոցվակով լարանցումները կախովի առաստաղի վերևում
- Միջանցքներում Φ=2.5մմ²էլեկտրական սնուցման վարդակներ՝ պաշպանիչ զանգանակախոցվակով h=300մմ գետնից

Մպրոյեաթին մոռերից և ապասոներից դուրս լարանցումները իրականացնել կախովի առաստաղի վերևով ու պատերի միջով պաշպանիչ զանգանակախոցվակով:

Պայմանական նշաններ	
ԲՎ-1	Բաշխիչ Վահանակ
Ш (40 30 8 4 2 6)	Վարդակներ
BB	Միաբևեռ անջատիչներ
	Միաբևեռ փոխանջատիչներ
	Որմնալամպեր
	Առաստաղային լուսատուներ
	Ջահեր
	Լումենիսցային լուսատուներ
	էլեկտրական ելք
	էլ.հաղորդման ուժային մալուխային գիծ
	Խմբին սնող մալուխ բաժանման տուփով
	Ճոռ մալուխային
PE	Հողակցման սարքվածք

Փոփ.	Քան.	Թերթ	Փաս.№	Ստորագր.	Ա/Թ
ՆԳԾ		Հ.Բաբայան			
ՆԳԻ		Ն.Թադևոսյան			
Գլխ. մասնագետ		Ս. Հովսեփյան			

ՊԱՏՎԵՐ -—— №. SPAP II C-3.1.1.d
Պատվիրատու1՝ << աշխատանքի և սոցիալական հարցերի նախարարություն
Պատվիրատու2՝ << ֆինանսների նախարարության Արտասահմանյա ֆինանսական ծրագրերի կառավարման կենտրոն ՊՀ

ԷՏ

ԱՄԱՍԻԱՅԻ ՀԱՄԱԼԻՐ ՍՈՑԻԱԼԱԿԱՆ ԾԱՌԱՅՈՒԹՅՈՒՆՆԵՐԻ ՏԱՐԱԾՔԱՅԻՆ ԿԵՆՏՐՈՆ
<< Շիրակի մարզի Ամասիայի համայնք, գ. Ամասիա, Փ. 25, շենք հ. 4

Փուլ	Թերթ	Թերթեր
ԱՆ	5	15

ì³ñ¹³ÏÝ»ñÇ ¨ áõÅ³ÛÇÝ ¾É»Ïïñ³Ï³Ý ó³Ýó
1-ին հարկի հատակագիծ
M1:100

«ՆՈՐԱՇԵՆ» ՆՏ ԱԿ
Լիցենզիա -— №11343
<<, ք. Երևան 0038, Հալաբյան փող. շ. 11, բն. 36
Գործ. հասցե՝ <<, ք. Երևան 0051,
Ն.Զարյան փող. շ. 22, հ. 12
Հեռ. +(37493)504009

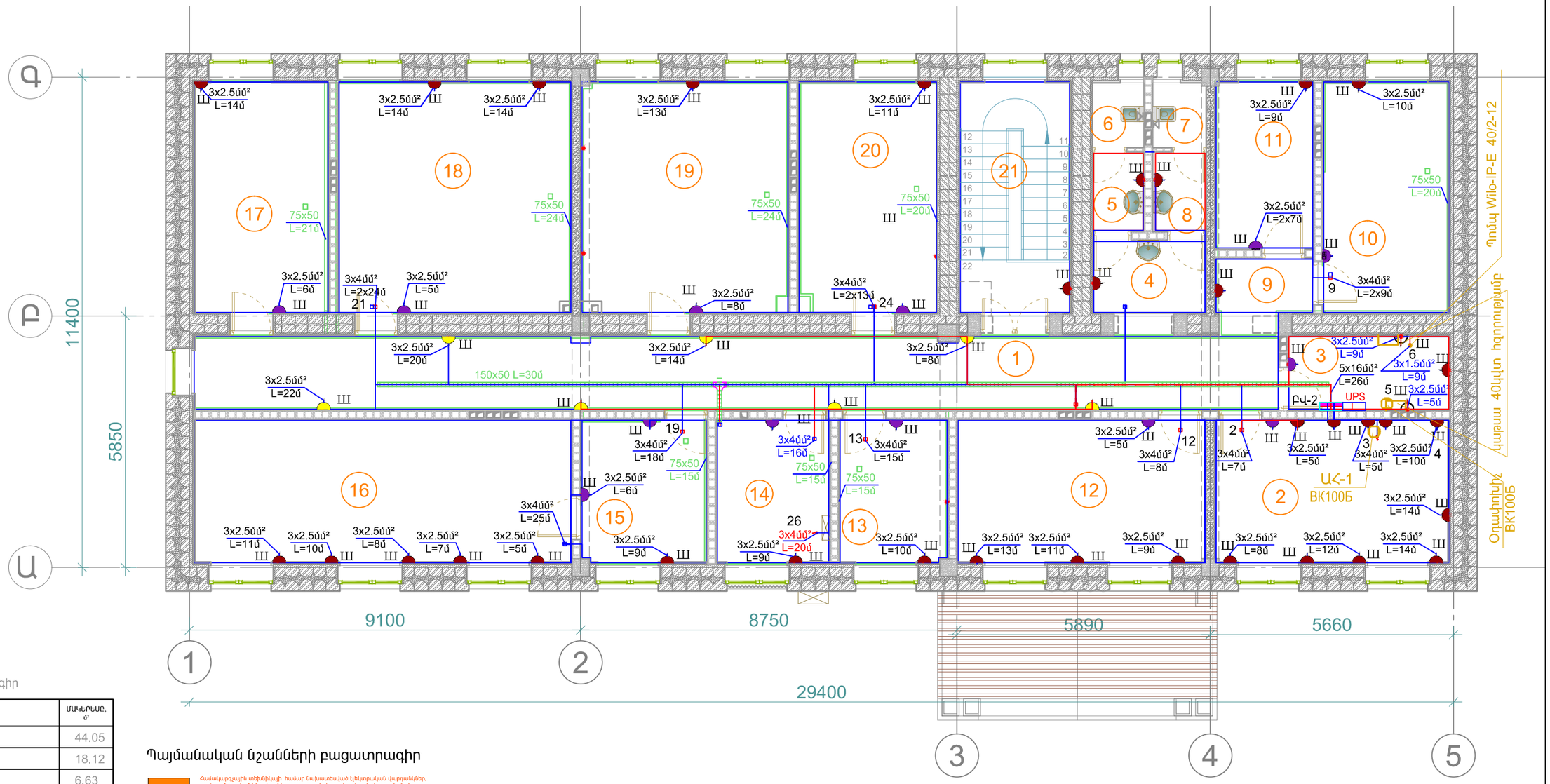

Պարզաբանագիր

ՍԵՆ. NN	ԱՆՎԱՆԱՑԱՆԿ	ՄԱԿԵՐԵՍԸ, մ²
1	Միջանցք	44.05
2	Խոհանոց	18.12
3	Կաթսայատուն	6.63
4	Նախամուտք	4.72
5	Լվացարան	2.22
6	Զուգարան	1.81
7	Լվացարան	2.31
8	Զուգարան	1.89
9	Նախամուտք	16.00
10	ԶՏԿ պետի սենյակ	15.79
11	ԶՏԿ աշխատասենյակ	9.01
12	Տնտեսական սենյակ	19.32
13	Տնտեսվարի սենյակ	8.55
14	Սերվեր	8.59
15	Արխիվավար	9.87
16	Արխիվ	28.95
17	ՍԾՏԳ պետի սենյակ	17.15
18	ՍԾՏԳ աշխատասենյակ	29.66
19	ՍԱՊԾ աշխատասենյակ	26.44
20	ՍԱՊԾ պետի սենյակ	17.85
21	Աստիճանավանդակ	14.55

Պայմանական նշանների բացատրագիր

- Համակարգային տեխնիկայի համար նախատեսված էլեկտրական վարդակներ, որոնք ամրացվում են շրջիչների բարդության վրա տեղակայված լարանցման կանալի վրա
- Ուժային էլեկտրական վարդակներ ներպատային տեղակայումով՝ պաշպանիչ զապանակախողովակով Φ =40մմ² h=300մմ գետնից
- Սենյակի լուսավորության անջատիչներ և Φ =2.5մմ² մուցման վարդակներ պաշպանիչ զապանակախողովակով h=800մմ գետնից
- Պատին տեղակայված հեռուստացույցի համար նախատեսված Φ=2.5մմ²էլեկտրական մուցման վարդակներ՝ պաշպանիչ զապանակախողովակով h - ը ըստ նորմերի
- Առաստաղից կախվող պրոկտորի համար նախատեսված Φ=2.5մմ²էլեկտրական մուցման վարդակներ՝ պաշպանիչ զապանակախողովակով լարանցումները կախովի առաստաղի վերևով
- Տեսահսկման սարքերի համար նախատեսված Φ=2.5մմ²էլեկտրական մուցման վարդակներ՝ պաշպանիչ զապանակախողովակով լարանցումները կախովի առաստաղի վերևով
- Միջանցքներում Φ=2.5մմ²էլեկտրական մուցման վարդակներ պաշպանիչ զապանակախողովակով h=300մմ գետնից

Մալուխային ճոռերից և ապակուներից դուրս լարանցումները իրականացնել կախովի առաստաղի վերևով ու պատերի միջով՝ պաշպանիչ զապանակախողովակով:

Պայմանական նշաններ

ԲՎ-1	Բաշխիչ Վահանակ
Ш (48 57 12 7)	Վարդակներ
ВВ	Միաբևեռ անջատիչներ
	Միաբևեռ փոխանջատիչներ
	Որմնալամպեր
	Առաստաղային լուսատուներ
	Ջահեր
	Լումենիսցային լուսատուներ
	էլեկտրական ելք
	էլ.հաղորդման ուժային մալուխային գիծ
	Խմբին սնող մալուխ բաժանման տուփով
	Ճոռ մալուխային
PE	Հողակցման սարքվածք

	ՋԵՌՈՒՑՈՒՄ		
1	Երկուկոնտուրանի զազային կաթսա 40կվտ հզորությամբ	կոմպ.	2
2	Պոմպ Wilo-IP-E 40/2 G=1.8մ³/ժամ H=4մ N=0.55կվտ	կոմպ.	1
	ՕԴԱՓՈԽՈՒԹՅՈՒՆ		
4	Օդափոխիչ L=200մ³/ժ H= 150Պա N=62վտ	հատ	1
5	Օդափոխիչ L=70մ³/ժ H= 60Պա N=21վտ	հատ	1
6	Օդափոխիչ Vortice 150/6" L=200մ³/ժ N=18վտ	հատ	2

Փոփ.	Քան.	Թերթ	Փաս.№	Ստորագր.	Ա/Թ
ՆԳԾ		Հ.Բաբայան			
ՆԳԻ		Ն.Թադևոսյան			
Գլխ. մասնագետ		Ս. Հովսեփյան			

ՊԱՏՎԵՐ —— №. SPAP II C-3.1.1.d
Պատվիրատու1՝ << աշխատանքի և սոցիալական հարցերի նախարարություն
Պատվիրատու2 << ֆինանսների նախարարության Արտասահմանյա ֆինանսական ծրագրերի կառավարման կենտրոն ՊՀ

ԷՏ

ԱՄԱՍԻԱՅԻ ՀԱՄԱԼԻՐ ՍՈՑԻԱԼԱԿԱՆ ԾԱՌԱՅՈՒԹՅՈՒՆՆԵՐԻ ՏԱՐԱԾՔԱՅԻՆ ԿԵՆՏՐՈՆ
<< Հիրակի մարզի Ամասիայի համայնք, գ. Ամասիա, Փ. 25, շենք հ. 4

Փուլ	Թերթ	Թերթեր
ԱՆ	6	15

Վարդակների և ուժային էլեկտրական ցանց
2-րդ հարկի հատակագիծ
M1:100

«ՆՈՐԱՇԵՆ» ՆՏ ԱԿ
Լիցենզիա -— №11343
<<, ք. Երևան 0038, Հալաբյան փող. շ. 11, բն. 36
Գործ. հասցե <<, ք. Երևան 0051,
Նշարյան փող. շ. 22. հ. 12
Հեռ. +(37493)504009

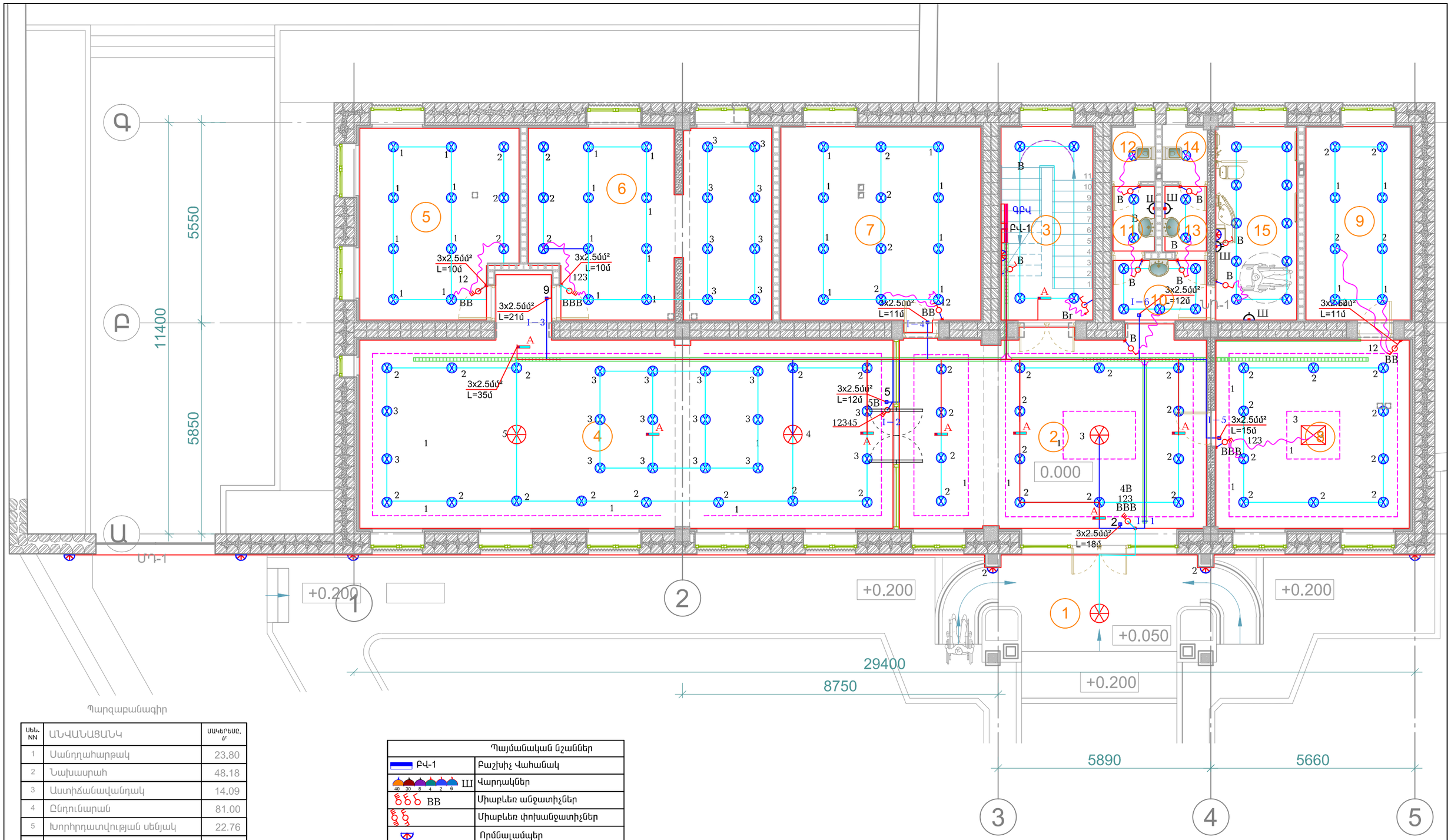

ՍԵՆ. NN	ԱՆՎԱՆՆԱՑԱՆԿ	ՄԱԿԵՐԵՍԸ, մ²
1	Սանդղահարթակ	23.80
2	Նախասրահ	48.18
3	Աստիճանավանդակ	14.09
4	Ընդունարան	81.00
5	Խորհրդատվության սենյակ	22.76
6	Ռեսուրս կենտրոն	34.35
7	Դահլիճ	34.44
8	ԲՍՓՀ	28.70
9	Հետազոտման սենյակ	16.00
10	Նախամուտք	4.72
11	Լվացարան	2.22
12	Զուգարան	1.81
13	Լվացարան	2.31
14	Զուգարան	1.89
15	Ս/Հ(հաշմանդամ)	12.35

Պայմանական նշաններ	
ԲՎ-1	Բաշխիչ Վահանակ
Ш	Վարդակներ
BB	Միաբևեռ անջատիչներ
	Միաբևեռ փոխանջատիչներ
	Որմնալամպեր
	Առաստաղային լուսատուներ
	Ջահեր
	Լումենիսցային լուսատուներ
	էլեկտրական ելք
	էլ.հաղորդման ուժային մալուխային գիծ
	Խմբին սնող մալուխ բաժանման տուփով
	Ճոռ մալուխային
PE	Հողակցման սարքվածք

Փոփ.	Քան.	Թերթ	Փաս.№	Ստորագր.	Ա/Թ	
ՆԳՃ		Հ.Բաբայան				
ՆԳԻ		Ն.Թադևոսյան				
Գլխ. մասնագետ		Ս. Հովսեփյան				

ՊԱՏՎԵՐ -—— №. SPAP II C-3.1.1.d
Պատվիրատու1 << աշխատանքի և սոցիալական հարցերի նախարարություն
Պատվիրատու2 << ֆինանսների նախարարության Արտասահմանյա ֆինանսական ծրագրերի կառավարման կենտրոն ՊՀ

ԷՏ

ԱՄԱՍԻԱՅԻ ՀԱՄԱԼԻՐ ՍՈՑԻԱԼԱԿԱՆ ԾԱՌԱՅՈՒԹՅՈՒՆՆԵՐԻ ՏԱՐԱԾՔԱՅԻՆ ԿԵՆՏՐՈՆ
<< Շիրակի մարզի Ամասիայի համայնք, գ. Ամասիա, Փ. 25, շենք հ. 4

Փուլ	Թերթ	Թերթեր
ԱՆ	7	15

Էլեկտրական լուսավորության ցանց 1-ին հարկի հատակագիծ M1:100

«ՆՈՐԱՇԵՆ» ՆՏ ԱԿ
Լիցենզիա -— №11343
<<. ք. Երևան 0038, Հալաբյան փող., շ. 11, բն. 36
Գործ. հասցե <<. ք. Երևան 0051,
Ն.Զարյան փող., շ. 22, հ. 12
Հեռ. +(37493)504009

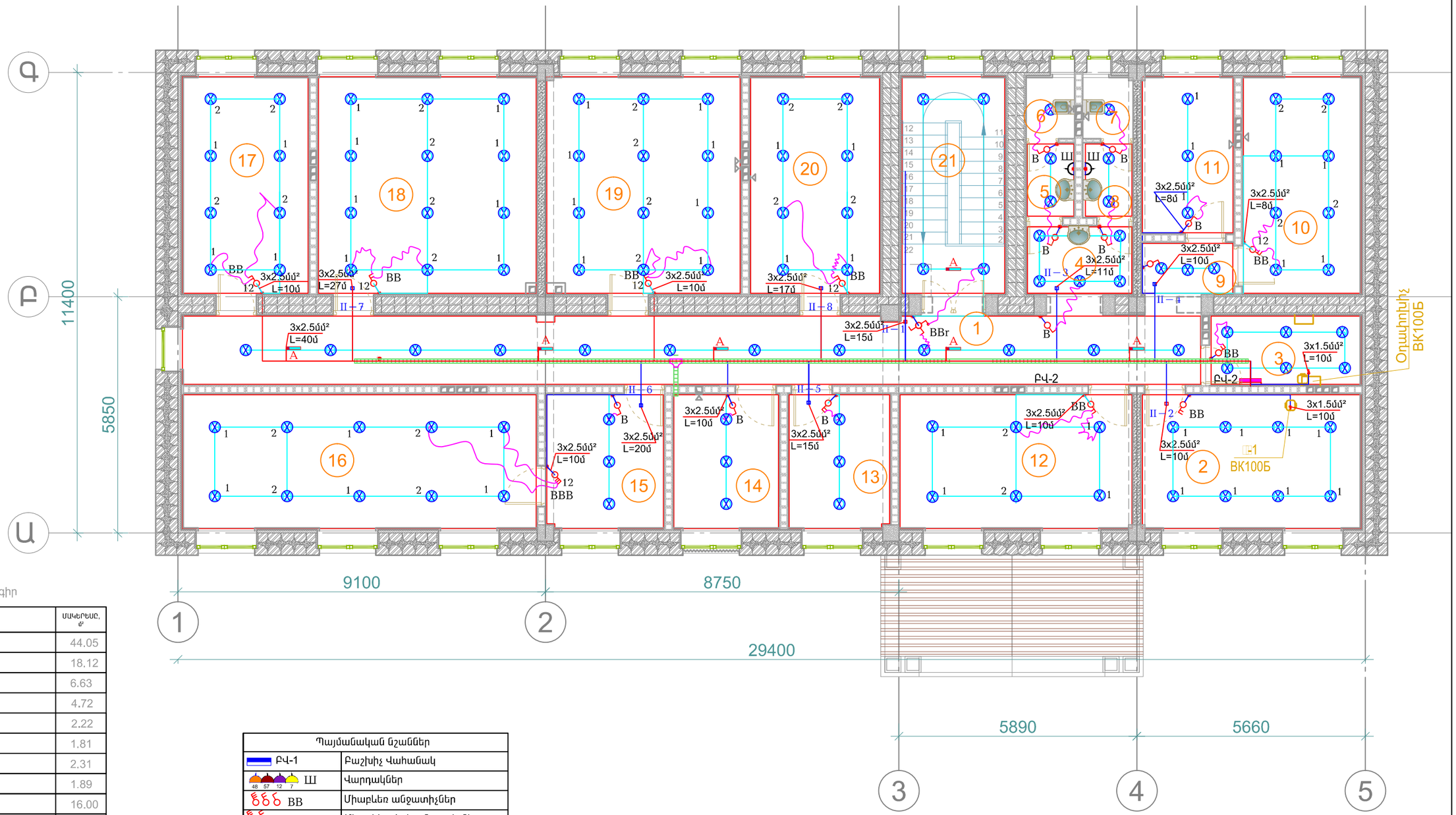

Պարզաբանագիր

ՍԵՆ. NN	ԱՆՎԱՆՆԱՑԱՆԿ	ՄԱԿԵՐԵՍԸ, մ²
1	Միջանցք	44.05
2	Խոհանոց	18.12
3	Կաթսայատուն	6.63
4	Նախամուտք	4.72
5	Լվացարան	2.22
6	Զուգարան	1.81
7	Լվացարան	2.31
8	Զուգարան	1.89
9	Նախամուտք	16.00
10	ԶՏԿ պետի սենյակ	15.79
11	ԶՏԿ աշխատասենյակ	9.01
12	Տնտեսական սենյակ	19.32
13	Տնտեսվարի սենյակ	8.55
14	Սերվեր	8.59
15	Արխիվավար	9.87
16	Արխիվ	28.95
17	ՍԾՏԳ պետի սենյակ	17.15
18	ՍԾՏԳ աշխատասենյակ	29.66
19	ՍԱՊԾ աշխատասենյակ	26.44
20	ՍԱՊԾ պետի սենյակ	17.85
21	Աստոճանավանդակ	14.55

Պայմանական նշաններ	
ՌՎ-1	Բաշխիչ Վահանակ
Ш	Վարդակներ
ВВ	Միաբևեռ անջատիչներ
	Միաբևեռ փոխանջատիչներ
	Որմնալամպեր
	Առաստաղային լուսատուներ
	Ջահեր
	Լումենիսցային լուսատուներ
	Էլեկտրական ելք
	Էլ.հաղորդման ուժային մալուխային գիծ
	Խմբին սնող մալուխ բաժանման տուփով
	Ճոռ մալուխային
PE	Հողակցման սարքվածք

Փոփ.	Քան.	Թերթ	Փաս.№	Ստորագր.	Ա/Թ	
ՆԳՃ		Հ.Բաբայան				
ՆԳԻ		Ն.Թադևոսյան				
Գլխ. մասնագետ		Ս. Հովսեփյան				

ՊԱՏՎԵՐ -—— №. SPAP II C-3.1.1.d
Պատվիրատու1 ՀՀ աշխատանքի և սոցիալական հարցերի նախարարություն
Պատվիրատու2 ՀՀ ֆինանսների նախարարության Արտասահմանյա ֆինանսական ծրագրերի կառավարման կենտրոն ՊՀ

ԷՏ

ԱՄԱՍԻԱՅԻ ՀԱՄԱԼԻՐ ՍՈՑԻԱԼԱԿԱՆ ԾԱՌԱՅՈՒԹՅՈՒՆՆԵՐԻ ՏԱՐԱԾՔԱՅԻՆ ԿԵՆՏՐՈՆ
ՀՀ Շիրակի մարզի Ամասիայի համայնք, գ. Ամասիա, Փ. 25, շենք հ. 4

Փուլ	Թերթ	Թերթեր
ԱՆ	8	15

Էլեկտրական լուսավորության ցանց 1-ին հարկի հատակագիծ M1:100

«ՆՈՐԱՇԵՆ» ՆՏ ԱԿ
Լիցենզիա -— №11343
ՀՀ, ք. Երևան 0038, Հալաբյան փող., շ. 11, բն. 36
Գործ. հասցե ՀՀ, ք. Երևան 0051, Ն.Զարյան փող., շ. 22, հ. 12
Հեռ. +(37493)504009

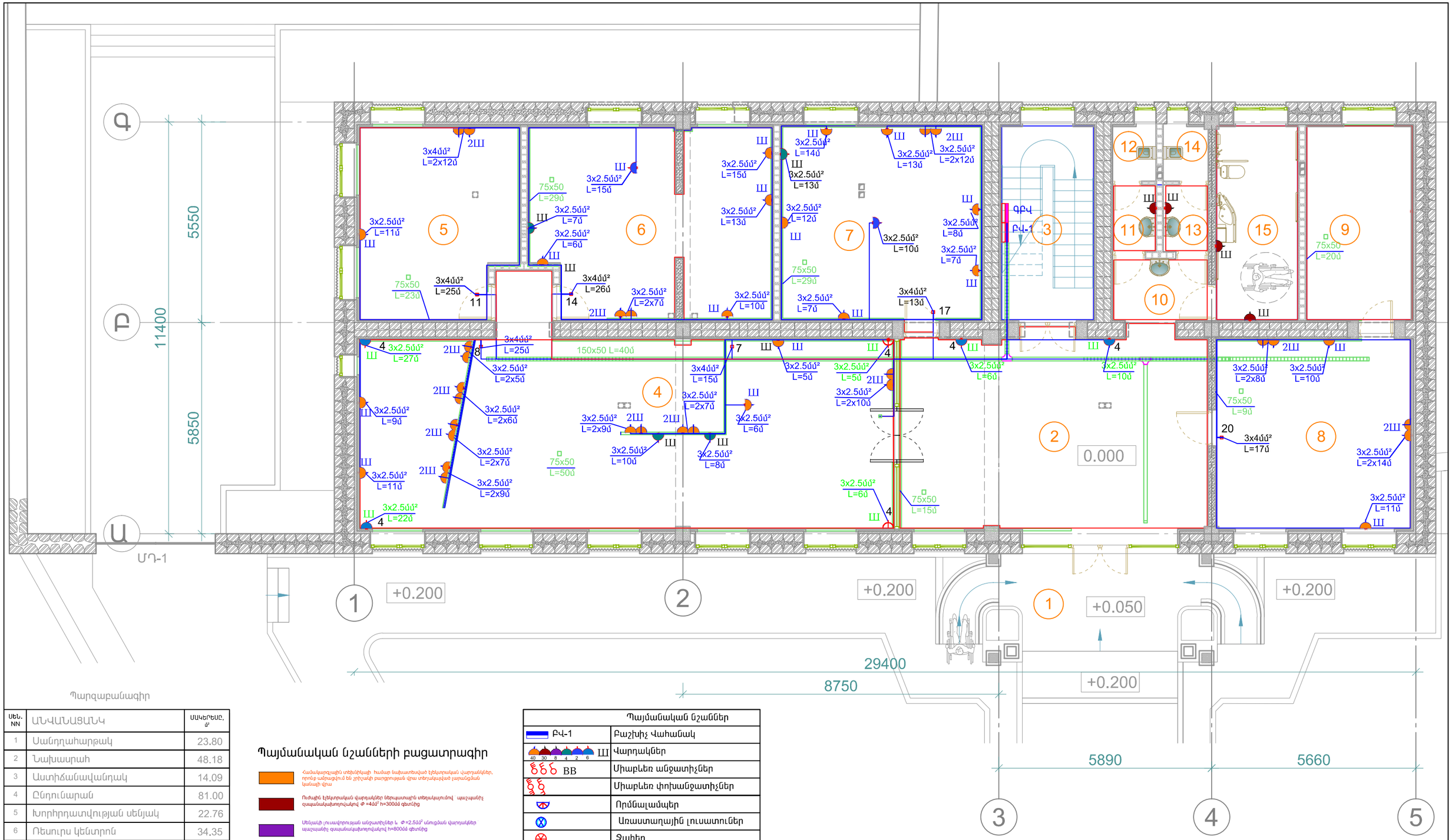

Պարզաբանագիր

ՍԵՆ. NN	ԱՆՎԱՆԱՑԱՆԿ	ՄԱԿԵՐԵՍԸ, մ²
1	Սանդղահարթակ	23.80
2	Նախասրահ	48.18
3	Աստիճանավանդակ	14.09
4	Ընդունարան	81.00
5	Խորհրդատվության սենյակ	22.76
6	Ռեսուրս կենտրոն	34.35
7	Դահլիճ	34.44
8	ԲՍՓՀ	28.70
9	Հետազոտման սենյակ	16.00
10	Նախամուտք	4.72
11	Լվացարան	2.22
12	Զուգարան	1.81
13	Լվացարան	2.31
14	Զուգարան	1.89
15	Ս/Հ(հաշմանդամ)	12.35

Պայմանական նշանների բացատրագիր

- Համակարգչային տեխնիկայի համար նախատեսված էլեկտրական վարդակներ, որոնք ամրացվում են շրջիչների բարդության վրա տեղակայված լարանցման կանալի վրա
- Ուժային էլեկտրական վարդակներ ներոգաստային տեղակայումով՝ պաշպանիչ զսպանակախողովակով Φ =4մմ² h=300մմ գետնից
- Սենյակի լուսավորության անջատիչներ և Φ=2.5մմ² սնուցման վարդակներ՝ պաշպանիչ զսպանակախողովակով h=800մմ գետնից
- Պատին տեղակայված հեռուստացույցի համար նախատեսված Φ=2.5մմ²էլեկտրական սնուցման վարդակներ՝ պաշպանիչ զսպանակախողովակով h - ը ըստ նորմերի
- Առաստաղից կախվող պրոկտորի համար նախատեսված Φ=2.5մմ²էլեկտրական սնուցման վարդակներ՝ պաշպանիչ զսպանակախողովակով լարանցումները կախովի առաստաղի վերևում
- Տեսահսկման ապրեղի համար նախատեսված Φ=2.5մմ²էլեկտրական սնուցման վարդակներ՝ պաշպանիչ զսպանակախողովակով լարանցումները կախովի առաստաղի վերևում
- Միջանցքներում Φ=2.5մմ²էլեկտրական սնուցման վարդակներ՝ պաշպանիչ զսպանակախողովակով h=300մմ գետնից

Սպասողական ճոռերից և ասպասներից դուրս լարանցումները իրականացնել կախովի առաստաղի վերևով ու պատերի միջով՝ պաշպանիչ զսպանակախողովակով:

Պայմանական նշաններ	
ԲՎ-1	Բաշխիչ Վահանակ
Ш (40 30 8 4 2 6)	Վարդակներ
ВВ	Միաբևեռ անջատիչներ
	Միաբևեռ փոխանջատիչներ
	Որմնալամպեր
	Առաստաղային լուսատուներ
	Ջահեր
	Լումենիսցային լուսատուներ
	էլեկտրական ելք
	էլ.հաղորդման ուժային մալուխային գիծ
	Խմբին սնող մալուխ բաժանման տուփով
	Ճոռ մալուխային
PE	Հողակցման սարքվածք

Փոփ.	Քան.	Թերթ	Փաս.№	Ստորագր.	Ա/Թ
ՆԳԾ		Հ.Բաբայան			
ՆԳԻ		Ն.Թադևոսյան			
Գլխ. մասնագետ		Ս. Հովսեփյան			

ՊԱՏՎԵՐ -—— №. SPAP II C-3.1.1.d
Պատվիրատու1՝ << աշխատանքի և սոցիալական հարցերի նախարարություն
Պատվիրատու2՝ << ֆինանսների նախարարության Արտասահմանյա ֆինանսական ծրագրերի կառավարման կենտրոն ՊՀ

ԷՏ

ԱՄԱՍԻԱՅԻ ՀԱՄԱԼԻՐ ՍՈՑԻԱԼԱԿԱՆ ԾԱՌԱՅՈՒԹՅՈՒՆՆԵՐԻ ՏԱՐԱԾՔԱՅԻՆ ԿԵՆՏՐՈՆ
<< Շիրակի մարզի Ամասիայի համայնք, գ. Ամասիա, Փ. 25, շենք հ. 4

Փուլ	Թերթ	Թերթեր
ԱՆ	9	15

Համակարգչային վարդանկների ցանց 1-ին հարկի հատակագիծ M1:100

«ՆՈՐԱՇԵՆ» ՆՏ ԱԿ
Լիցենզիա -— №11343
<< ք. Երևան 0038, Հալաբյան փող. շ. 11, բն. 36
Գործ. հասցե՝ << ք. Երևան 0051,
Ն.Զարյան փող. շ. 22, հ. 12
Հեռ. +(37493)504009

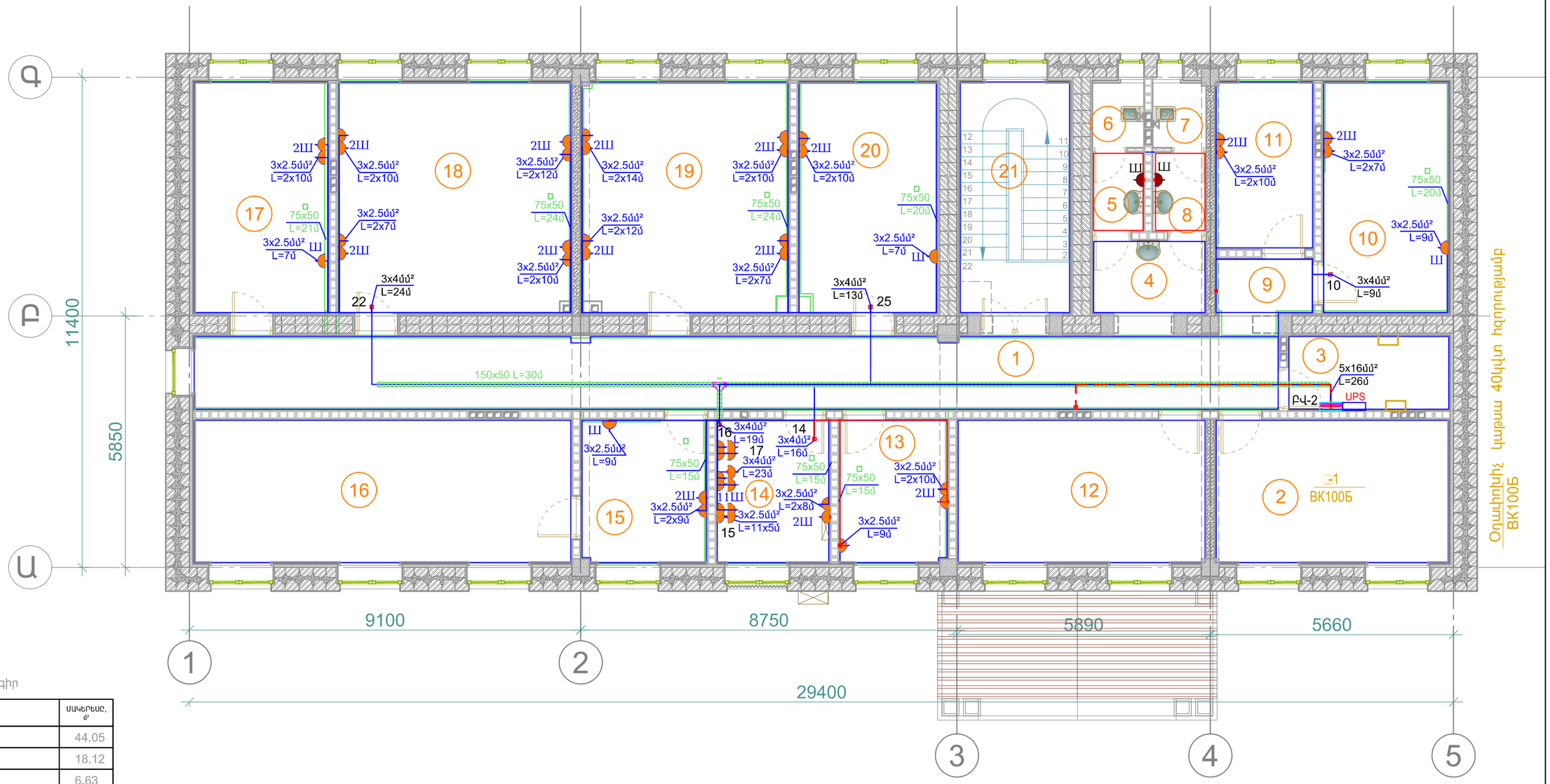

Պարզաբանագիր

ՍԵՆ. NN	ԱՆՎԱՆԱՑԱՆԿ	ՄԱԿԵՐԵՍԸ, մ²
1	Միջանցք	44.05
2	Խոհանոց	18.12
3	Կաթսայատուն	6.63
4	Նախամուտք	4.72
5	Լվացարան	2.22
6	Զուգարան	1.81
7	Լվացարան	2.31
8	Զուգարան	1.89
9	Նախամուտք	16.00
10	ԶՏԿ պետի սենյակ	15.79
11	ԶՏԿ աշխատասենյակ	9.01
12	Տնտեսական սենյակ	19.32
13	Տնտեսվարի սենյակ	8.55
14	Սերվեր	8.59
15	Արխիվավար	9.87
16	Արխիվ	28.95
17	ՍԾՏԳ պետի սենյակ	17.15
18	ՍԾՏԳ աշխատասենյակ	29.66
19	ՍԱՊԾ աշխատասենյակ	26.44
20	ՍԱՊԾ պետի սենյակ	17.85
21	Աստիճանավանդակ	14.55

Պայմանական նշանների բացատրագիր

- Համակարգչային տեխնիկայի համար նախատեսված էլեկտրական և ցանցային վարդակներ, որոնք ամրացվում են շրջիակի բարդության վրա տեղակայված լարանցման կանալի վրա
- Ուժային էլեկտրական վարդակներ ներպատային տեղակայումով պաշպանիչ զապանակախողովակով Φ =4մմ² h=300մմ գետնից
- Սենյակի լուսավորության անջատիչներ և Φ=2.5մմ² սնուցման վարդակներ պաշպանիչ զապանակախողովակով h=800մմ գետնից
- Պատին տեղակայված հեռուստացույցի համար նախատեսված Φ=2.5մմ²էլեկտրական սնուցման և ցանցային վարդակներ պաշպանիչ զապանակախողովակով h - ը ըստ նորմերի
- Առաստաղից կախվող պրոկտորի համար նախատեսված Φ=2.5մմ²էլեկտրական սնուցման և ցանցային վարդակներ պաշպանիչ զապանակախողովակով լարանցումները կախովի առաստաղի վերևով
- Տեսահսկման սարքերի համար նախատեսված Φ=2.5մմ²էլեկտրական սնուցման և ցանցային վարդակներ պաշպանիչ զապանակախողովակով լարանցումները կախովի առաստաղի վերևով
- Միջանցքներում Φ=2.5մմ²էլեկտրական սնուցման վարդակներ պաշպանիչ զապանակախողովակով h=300մմ գետնից

Պայմանական նշաններ	
ԲՎ-1	Բաշխիչ Վահանակ
48 57 12 7 Ш	Վարդակներ
BB	Միաբևեռ անջատիչներ
	Միաբևեռ փոխանջատիչներ
	Որմնալամպեր
	Առաստաղային լուսատուներ
	Ջահեր
	Լումենիսցային լուսատուներ
	էլեկտրական ելք
	էլ.հաղորդման ուժային մալուխային գիծ
	Խմբին սնող մալուխ բաժանման տուփով
	Ճոռ մալուխային
PE	Հողակցման սարքվածք

Փոփ.	Քան.	Թերթ	Փաս.№	Ստորագր.	Ա/Թ
ՆԳԾ		Հ.Բաբայան			
ՆԳԻ		Ն.Թադևոսյան			
Գլխ. մասնագետ		Ս. Հովսեփյան			

ՊԱՏՎԵՐ -— №. SPAP II C-3.1.1.d
Պատվիրատու1՝ ՀՀ աշխատանքի և սոցիալական հարցերի նախարարություն
Պատվիրատու2 ՀՀ ֆինանսների նախարարության Արտասահմանյա ֆինանսական ծրագրերի կառավարման կենտրոն ՊՀ

ԷՏ

ԱՄԱՍԻԱՅԻ ՀԱՄԱԼԻՐ ՍՈՑԻԱԼԱԿԱՆ ԾԱՌԱՅՈՒԹՅՈՒՆՆԵՐԻ ՏԱՐԱԾՔԱՅԻՆ ԿԵՆՏՐՈՆ
ՀՀ Շիրակի մարզի Ամասիայի համայնք, գ. Ամասիա, Փ. 25, շենք հ. 4

Փուլ	Թերթ	Թերթեր
ԱՆ	10	15

Համակարգչային վարդանկների ցանց 2-րդ հարկի հատակագիծ M1:100

«ՆՈՐԱՇԵՆ» ՆՏ ԱԿ
Լիցենզիա -— №11343
ՀՀ, ք. Երևան 0038, Հալաբյան փող. շ. 11, բն. 36
Գործ. հասցե ՀՀ, ք. Երևան 0051, Նշարյան փող. շ. 22. հ. 12
Հեռ. +(37493)504009

I հարկ

Հաղորդալարերի բաշխումը սենյակներով

		Ջահեր	Առաստաղային լուսատուներ	Ողողանախցիկ	Վթարային լուսատուներ նմուտկոցով	Լուսային քիվեր	Վարդակներ	Վարդակներ	Միաբևեռ անջատիչներ	Միաբևեռ փոխանջատիչներ	Շարժման ադդիսատոր	Հաղորդալարերի բաշխումը սենյակներով					Ուժային մալուխներ			
												3x4մմ²	3x2.5մմ²	2x2.5մմ²	3x1.5մմ²	2x1.5մմ²	5x6մմ²	5x4մմ²	5x2.5մմ²	5x1.5մմ²
		հատ	հատ	հատ	հատ	մ	հատ	հատ	հատ	հատ	հատ	մ	մ	մ	մ	մ	մ	մ	մ	մ
					A				B	Bp										
	Առաջին հարկ ԲՎ-1, բաշխուչ վահանից սնվող սպառիչներ																			
1	Սանդղահարթակ	1	-	6	-	-	-	-	2	-	-	-	25	-	75	-	-	-	-	-
2	Նախասրահ	1	14	-	3	35	3	-	4	-	-	15	120	-	55	20	-	-	-	-
3	Աստիճանավանդակ	-	-	-	1	-	1	-	1	1	-	-	30	20	30	-	-	-	-	-
4	Ընդունարան	2	29	-	3	45	12	15	5	-	-	65	380	-	105	30	-	-	-	-
5	Խորհրդատվության սենյակ	-	11	-	-	-	3	3	2	-	-	25	70	-	40	-	-	-	-	-
6	Ռեսուրս կենտրոն	-	19	-	-	-	5	7	3	-	-	50	90	-	40	-	-	-	-	-
7	Դահլիճ	-	12	-	-	-	3	9	2	-	-	50	115	-	60	-	-	-	-	-
8	ԲՍՓՀ	1	10	-	-	20	4	6	3	-	-	35	90	-	40	10	-	-	-	-
9	Հետազոտման սենյակ	-	8	-	-	-	6	-	2	-	-	10	60	-	30	-	-	-	-	-
10	Նախամուտք	-	6	-	-	-	1	-	1	-	-	-	25	-	25	-	-	-	-	-
11	Սան հանգույց	-	6	-	-	-	2	-	4	-	-	-	30	-	60	-	-	-	-	-
12	Ս/Հ(հաշմանդամ)	-	10	1	-	-	2	-	2	-	-	-	25	-	50	-	-	-	-	-
13																				
14	ԸՆԴԱՄԵՆԸ	5	125	7	7	100	50	40	31	1	-	240	1100	20	600	60	-	-	-	-
15	Երկրորդ հարկ	-	114	-	6	-	57	48	32	1	-	290	1100	20	600	-	-	-	-	-
16	ԸՆԴԱՄԵՆԸ	5	239	7	13	100	107	88	63	2	-	550	2200	40	1200	60	-	-	-	-

ՊՍՏԵՂ —— № SPAP II C-3.1.1.d
Պատվիրատու1 ՀՀ աշխատանքի և սոցիալական հարցերի նախարարություն
Պատվիրատու2 ՀՀ ֆինանսների նախարարության Կրտսառնդանցյալ ֆինանսական ծրագրերի կառավարման կենտրոն ՊՀ

ԱՌԱՄԻԱՅԻ ՀԱՅԱՏԻ ՍՈՑԻԱԼԱԿԱՆ ԾԱՌԱՅՈՒԹՅՈՒՆՆԵՐԻ ՏԱՐԱԾԱՅԻՆ ԿԵՆՏՐՈՆ
ՀՀ Հրազդանի Ամբողջական Ամբողջական Հանրապետության Կենտրոն ՊՀ

Տ/Ձ
Ստորագր.
Փաս.№
Թերթ
Քան.
Փոփ.

Տ.Տ

Փուլ ԱՍ | Թերթ 11 | Թերթեր 15

«ԱՆՈՒՇԵՎ ԵՏ ԱԿ
Լիցենզիա — №11343
ՀՀ, ք.Երևան 0038, Հանրապետ.փող.,շ.11, բն. 36
Գրասենյակ՝ ՀՀ, ք.Երևան 0051,
Ավան թաղ., 2-ի նրբ. 12
Հեռ. +37493504009

Նյութերի ծախսը ըստ սենյակների
1-ին հարկ Մասնագիր

ՀՀ Հրազդան Ամբողջական Ամբողջական Հանրապետ.

ՆԳՏ Ն.Թադևոսյան
ՆԳՀ Գլխ. նախագծող Ս. Հովսեփյան

II հարկ

Հաղորդալարերի բաշխումը սենյակներով

		Ջահեր	Առաստաղային լուսատուներ	Որմնալամպեր	Վթարային լուսատու մնարտկոցով	Լուսային քիվեր	Վարդակներ ուժային	Վարդակներ ցանցային	Միաբևեռ անջատիչներ	Միաբևեռ փոխանջատիչներ	Շարժման ադդիտոր	Հաղորդալարերի բաշխումը սենյակներով					Ուժային մալուխներ			
												3x4մմ²	3x2.5մմ²	2x2.5մմ²	3x1.5մմ²	2x1.5մմ²	5x6մմ²	5x4մմ²	5x2.5մմ²	5x1.5մմ²
		հատ	հատ	հատ	հատ	մ	հատ	հատ	հատ	հատ	հատ	մ	մ	մ	մ	մ	մ	մ	մ	մ
					A				B	Bp										
Երկրորդ հարկ ԲՎ-2, բաշխիչ վահանից սնվող սպառիչներ																				
1	Միջանցք	-	12	-	5	-	7	-	1	-	-	15	155	20	50	-	-	-	-	-
2	Խոհանոց	-	8	-	-	-	11	-	3	-	-	20	85	-	40	-	-	-	-	-
3	Կաթսայատուն	-	6	-	-	-	4	-	2	-	-	-	35	-	30	-	-	-	-	-
4	Սանհանգույց	-	12	-	-	-	3	-	5	-	-	-	30	-	60	-	-	-	-	-
5	ԶՏԿ պետի սենյակ	-	8	-	-	-	3	3	2	-	-	18	40	-	30	-	-	-	-	-
6	ԶՏԿ աշխատասենյակ	-	3	-	-	-	2	2	1	-	-	-	65	-	20	-	-	-	-	-
7	Տնտեսական սենյակ	-	6	-	-	-	4	-	2	-	-	10	50	-	35	-	-	-	-	-
8	Տնտեսվարի սենյակ	-	3	-	-	-	2	2	1	-	-	15	50	-	20	-	-	-	-	-
9	Սերվեր	-	3	-	-	-	2	16	1	-	-	85	90	-	30	-	-	-	-	-
10	Արխիվավար	-	3	-	-	-	3	3	1	-	-	18	65	-	25	-	-	-	-	-
11	Արխիվ	-	10	-	-	-	5	-	3	-	-	25	45	-	50	-	-	-	-	-
12	ՍԾՏԳ պետի սենյակ	-	8	-	-	-	2	3	2	-	-	50	45	-	35	-	-	-	-	-
13	ՍԾՏԳ աշխատասենյակ	-	12	-	-	-	3	8	2	-	-	-	140	-	50	-	-	-	-	-
14	ՍԱՊԾ աշխատասենյակ	-	8	-	-	-	3	8	2	-	-	-	117	-	50	-	-	-	-	-
15	ՍԱՊԾ պետի սենյակ	-	8	-	-	-	2	3	2	-	-	30	65	-	35	-	-	-	-	-
16	Աստոճանավանդակ	-	4	-	1	-	1	-	-	1	-	-	30	20	30	-	-	-	-	-
	ԸՆԴԱՄԵՆԸ	-	114	-	6	-	57	48	32	1	-	290	1050	20	600	-	-	-	-	-

ԷՏ

ՊԱՏՎԵՐ —— № SPAP II C-3.1.1.d
Պատվիրատու1 ՀՀ աշխատանքի և սոցիալական հարցերի նախարարություն
Պատվիրատու2 ՀՀ ֆինանսների նախարարության Կրտսառնդանության ֆինանսական կենտրոն
ծրագրերի կառավարման կենտրոն ՊՀ

ԱՌԱՌԻԱՅԻ ՀԱՅԱՏԻՐ ՍՈՑԻԱԼԱԿԱՆ ԾԱՌԱՅՈՒԹՅՈՒՆՆԵՐԻ ՏՐՈՏԱՅԻՆ ԿԵՆՏՐՈՆ
ՀՀ Հրազդանի ճարագի Անանիայի հանգիստ, գ. Անանիա, Փ. 25, շենք n. 4

Նյութերի ծախսը ըստ սենյակների
2-րդ հարկ Մասնագիտ

Փոփ.	Քան.	Թերթ	Ստորագր.	Ա/Թ
ՆԳՏ		Հ.Քաթրյան		
ՆԳԻ		Ն.Թադևոսյան		
Գլխ. նասնագետ		Ս. Հովսեփյան		

Փուլ	Թերթ	Թերթեր
ԱՍ	12	15

«ԱՌՈՒՍԵՆ» ՆՏ ԱԿ
Լիցենզիա — №11343
ՀՀ, ք.Երևան 0038, Հանրապետության պող., շ.11, բն. 36
Գլխավոր հասցե՝ ՀՀ, ք.Երևան 0051,
Նալբանդյան 128/1, 2/1 հ.12
Հեռ. +37449304009

էլեկտրական սարքավորումների բերված ընդհանուր Մասնագիր

N	պայմանա-կան նշանը	Անվանումը	Չափման միավորը	Քանակը
		Գլխավոր Բաշխիչ Վահան ԳԲՎ 48 տեղանոց	լրակազմ	1
1.		Բաշխիչ Վահանակ 48 տեղանոց	հատ	2
2.		Բաշխիչ Վահանակ 24 տեղանոց	հատ	1
3.		Զատիչ եռաֆազ 250Ա	հատ	-
4.		Ավտոմատ անջատիչ եռաֆազ 120Ա	հատ	1
5.		Ավտոմատ անջատիչ եռաֆազ 63Ա	հատ	3
6.		Ավտոմատ անջատիչ եռաֆազ 50Ա	հատ	3
7.		Ավտոմատ անջատիչ եռաֆազ 32Ա	հատ	2
8.		Ավտոմատ անջատիչ միաֆազ LR 25Ա	հատ	10
9.		Ավտոմատ անջատիչ միաֆազ LR 16Ա	հատ	28
10		Ավտոմատ անջատիչ միաֆազ LR 10Ա	հատ	24
11.				
12.	B	Միաբևեռ անջատիչներ 10Ա	հատ	65
13.	Bp	Միաբևեռ փոխանջատիչներ 10Ա	հատ	2
14.	Ш	Երկբևեռ խրոցակային վարդակ, երրորդ հողանցամ հպակով (ամրացման կոմպլեկտով) լարանցման հորիզոնական շրիչակային սակառ կանալի մեջ ներմոնտաժվող 220Վ, 6Ա, տեղադրումով	հատ	90
15.	Ш	Ուժային էլեկտրական վարդակներ ներպատային տեղադրումով՝ h=300մմ գետնից 16Ա	հատ	90
16.	Ш	Սենյակի սնուցման վարդակներ՝ ներպատային տեղադրումով h=800մմ գետնից 16Ա	հատ	20
17.	Ш	հեռուստացույցի համար նախատեսված էլեկտրական սնուցման վարդակներ արտաքին տեղադրումով h - ը ըստ նորմերի 16Ա	հատ	4
18.	Ш	պրոկտորի համար նախատեսված էլեկտրական սնուցման վարդակներ արտաքին տեղադրումով , լարանցումները կախովի առաստաղի վերևով 16Ա	հատ	2
19.	Ш	Տեսահսկման սարքերի համար նախատեսված էլեկտրական սնուցման վարդակներ արտաքին տեղադրումով , լարանցումները կախովի առաստաղի վերևով 16Ա	հատ	6
20.	Ш	Միջանցքներում Φ=2.5մմ²էլեկտրական սնուցման վարդակներ՝ ներպատային տեղադրումով h=300մմ գետնից 16Ա	հատ	7
21.		Շարժման ազդարար 10Ա	հատ	-
22.		Մրջադիր բաժակներ	հատ	270
23.		Բաժանման տուփ	հատ	45

N	պայմանա-կան նշանը	Անվանումը	Չափման միավորը	Քանակը
25.		Հաղորդալար ուժային ներքին մոնտաժի համար 3x4մմ²	մ	550
26.		Հաղորդալար ուժային ներքին մոնտաժի համար 3x2.5մմԱ	մ	2200
27.		Հաղորդալար ուժային ներքին մոնտաժի համար 2x2,5մմԱ	մ	50
28.		Հաղորդալար ուժային ներքին մոնտաժի համար 3x1,5մմԱ	մ	1200
		Հաղորդալար ուժային հողակցման համար 2x1,5մմ²	մ	100
30.		Մալուխ ուժային ВВГ 5x16մմ²	մ	35
31.		Մալուխ ուժային ВВГ 5x10մմ²	մ	35
32		Մալուխ ուժային ВВГ 5x4մմ²	մ	15
33				
34		Ամրակցում ծայրային GUST 01/4x-4-25/250 Raychem	հատ	10
35		Առաստաղին ամրացվող մետաղյա մալուխուղի ձևավոր մասերով և ամրացման էլեմենտներով 150x50	մ	80
36		Լարանցման հորիզոնական և ուղղահայաց պլաստրկ Սակառ (անկյունակներով,անցումներով,եռաբաշխիչներով ամրակապման դետալներով) 95x50	մ	-
37		Վինիպլաստե խողովակ Φ 32	մ	50
38		Վինիպլաստե խողովակ ծալքավորումով Φ 20	մ	800
39		Վինիպլաստե խողովակ ծալքավորումով Φ 18	մ	800
40				
41				
42		Առաստաղային լուսատուներ	հատ	-
43		Առաստաղային լուսատու էկոնոմ լամպով թաղվող, 220Վ 17Վտ	հատ	250
44		Որմնալամպեր էկոնոմ լամպով , 220Վ 17Վտ	հատ	7
45		Ջահեր էկոնոմ լամպով , 220Վ 3x17Վտ	հատ	5
46		Լուսային քիվ	մ	100
47		Վթարային լուսատուներ մարտկոցով և 5Վտ ԼԵԴ լամպերով	հատ	13
48				

ԷՏ

ՊՍՏԵՐ —— № SPAP II C-3.1.1.d
Պատվիրատու1 ՀՀ աշխատանքի և սոցիալական հարցերի նախարարություն
Պատվիրատու2 ՀՀ ֆինանսների նախարարության Կառավարությունից դուրս գործադիր մարմինների ֆինանսական ծառայությունների կենտրոն ՊՄ

ԱՌԱՔԻԱՅԻ ՀԱՅԱՔԻՐ ՍՈՑԻԱԼԱԿԱՆ ԾԱՌԱՅՈՒԹՅՈՒՆՆԵՐԻ ՏԱՐԱԾԱՅԻՆ ԿԵՆՏՐՈՆ
ՀՀ Հրազդանի ճանապարհի հանգույց, գ. Անապիա, Փ. 25, շենք հ. 4

Բերված ընդհանուր մասնագիտ

Փոփ.	Ամ	Թերթ	13	Թերթեր	15

«ԱՌՈՒԱՇԵՎ ԵՎ ԱԿ
Լիցենզիա — №11343
ՀՀ, ք.Երևան 0038, Հանրապետության փող. շ. 11, բն. 36
Պատվ. հասցե՝ ՀՀ, ք. Երևան 0051,
Աշխատանքային 2-ի 1, 2-ի 12
Հեռ. +37491904009

Փոփ.	Քան.	Թերթ	Փաստ.№	Ստորագր.	Ամ/թ
ՆԳՀ	ՆԳԻ	Գլխ. մասնագետ	Ս. Հովսեփյան	Ն.Թասլոյան	Հ.Քաջարյան

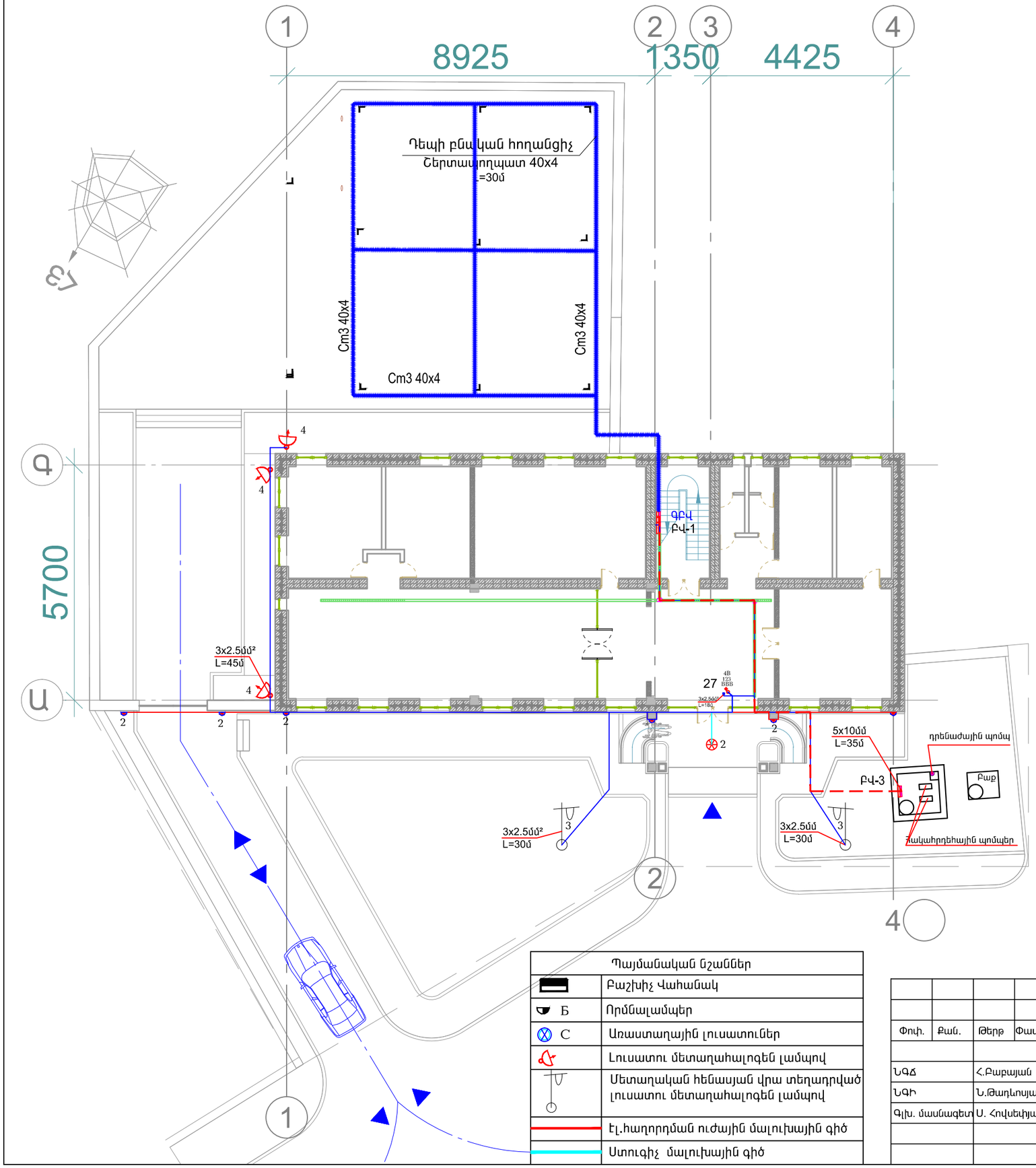

ՄԱՍՆԱԳԻՐ

NN	ԱՆՎԱՆՈՒՄԸ	ՏԵՍԱԿԸ ԿԱՄ ՉԱՓԸ	ՉԱՓՄԱՆ ՄԻԱՎՈՐԸ	ՔԱՆԱԿԸ	ՇԱՆՈԹՈՒԹՅՈՒՆ
	4.1.Հողակցման սարքվածք				
1	Հորիզոնական հողանցիչներ	Cm3 40x4	մ / կգ	100 / 126	90մ-հող. 10մ-կոնստր.
2	Ուղղահայաց հողանցիչներ (էլեկտրոդ , L=5մ)	L 63x63x5	հատ / կգ	12 / 344	հող.
3	Ուղղահայաց հողանցիչներ	Cm3 40x4	մ / կգ	10 / 12	կոնստր.
4	Ե/Բ հողակցման հոր չուգունե կափարիչով	Հh 50x50	հատ	2	
	4.2. Շինարարական աշխատանքներ				
1	V կարգի հողի փորում (0.5x04x90)		$մ^3$	18	
2	IV կարգի հողի հետադարձ լցնում		$մ^3$	18	

Ծանոթություն

1. Հողակցման սարքվածքը բաղկացած է արտաքին և ներքին սարքվածքներից:
2. Արտաքին հողակցման սարքվածքը իրականացվում է հորիզոնական և ուղղահայաց հողանցիչներով: Որպես հորիզոնական հողանցիչ նախատեսված է 40x4մմ կտրվածքի շերտապողպատ, իսկ ուղղահայաց հողանցիչներ (էլեկտրոդներ)՝ 5մ երկարության 63x63x5մմ կտրվածքի անկյունապողպատներ:
3. Հողանցիչը տեղադրվում է հողի մակերևույթից 0.5մ խորության վրա:
4. Հողանցման ներքին սարքվածքը տեղադրվում է շենքերի մալուխային հորանների միջով, պատից ամրացնելով, և իրականացվում է 40x4մմ կտրվածքի շերտապողպատով:
5. Որպես բնական հողանցիչ օգտագործել հողի մեջ տեղադրված ջրագծերի մետաղական խողովակաշարերը:
6. Որպես հողանցման սարքվածքին միացնող հողանցիչներ օգտագործել դողային հաղորդալարի պատյանը և մալուխային անցուղու եզրակողերի մետաղական միջադիր մասերը:
7. Հողանցման սարքվածքի դիմադրությունը տարվա ցանկացած եղանակին չպետք է գերազանցի 4.0 Օհմը:
9. էլեկտրասարքավորումների մետաղական մասերը, որոնք նորմալ վիճակում չեն գտնվում լարման տակ, անհրաժեշտ է միացնել հողանցման սարքվածքին 1x6 պղնձե հաղորդալարով:
10. Հողանցիչները սարքավորումներին միացնել հեղույսներով, իսկ մետաղական կառուցվածքներին՝ եզրածածկ եռակցումով:
11. Հողանցման սարքվածքների հատակագիծը բերված է էՏ-21 գծագրում:

ՊՈՄՊԱԿԱՅԱՆԻ ՏԵԽՆՈԼՈԳԻԱԿԱՆ ՄԱՍ			
N	ԱՆՎԱՆՈՒՄԸ	ՉԱՓ. ՄԻԱՎ.	ՔԱՆԱԿ
1.	ՊՈՄՊԵՐԻ ՀԶՈՐՈՒԹՅՈՒՆԸ Q= 20լ/վրկ, H= 30մ ԱՐՏԱՍԱՀՄԱՆՅԱՆ ԱՐՏԱԴՐՈՒԹՅԱՆ ՊՈՄՊԵՐԻ ՀԶՈՐՈՒԹՅՈՒՆԸ 15.0 KW ՊՈՄՊԵՐԻ ՏԻՊԸ PETRWLLO F65/200B	հատ	2
2.	ԿՈՅՈՒՂՈՒ ՊՈՄՊ ՀԶՈՐՈՒԹՅՈՒՆԸ Q= 2լ/վրկ, H= 10մ ԱՐՏԱՍԱՀՄԱՆՅԱՆ ԱՐՏԱԴՐՈՒԹՅԱՆ ՊՈՄՊԵՐԻ ՀԶՈՐՈՒԹՅՈՒՆԸ 0.6 KW	հատ	1

Պայմանական նշաններ	
	Բաշխիչ Վահանակ
Б	Որմնալամպեր
C	Առաստաղային լուսատուներ
	Լուսատու մետաղահալոգեն լամպով
	Մետաղական հենասյան վրա տեղադրված լուսատու մետաղահալոգեն լամպով
	էլ.հաղորդման ուժային մալուխային գիծ
	Ստուգիչ մալուխային գիծ

Փոփ.	Քան.	Թերթ	Փաս.№	Ստորագր.	Ա/Թ
ՆԳՃ		Հ.Բաբայան			
ՆԳԻ		Ն.Թադևոսյան			
Գլխ. մասնագետ		Ս. Հովսեփյան			

ՊԱՏՎԵՐ —— №. SPAP II C-3.1.1.d
Պատվիրատու1 << աշխատանքի և սոցիալական հարցերի նախարարություն
Պատվիրատու2 << ֆինանսների նախարարության Արտասահմանյա ֆինանսական ծրագրերի կառավարման կենտրոն ՊՀ

էՏ

ԱՄԱՍԻԱՅԻ ՀԱՄԱԼԻՐ ՍՈՑԻԱԼԱԿԱՆ ԾԱՌԱՅՈՒԹՅՈՒՆՆԵՐԻ ՏԱՐԱԾՔԱՅԻՆ ԿԵՆՏՐՈՆ
<< Շիրակի մարզի Ամասիայի համայնք, գ. Ամասիա, Փ. 25, շենք հ. 4

Փուլ	Թերթ	Թերթեր
ԱՆ	14	15

Արտաքին լուսավորություն և Հողակցում
Հատակագիծ
M1:200

«ՆՈՐԱՇԵՆ» ՆՏ ԱԿ
Լիցենզիա -— №11343
<<. ք. Երևան 0038, Հալաբյան փող., շ. 11, բն. 36
Գործ. հասցե <<. ք. Երևան 0051,
Ն.Զարյան փող., շ. 22, հ. 12
Հեռ. +(37493)504009

ՄԱՍՆԱԳԻՐ

NN	ԱՆՎԱՆՈՒՄԸ	ԱՆՎԱՆՈՒՄԸ	ՉԱՓԻ ՄԻԱՎՈՐ	ՔԱՆԱԿ	ԾԱՆՈԹՈՒԹՅՈՒՆ
1					
2	Լուսատու ԼԵԴ լուսադիոդային լամպով	180Վտ	լրակազմ	2	հենասյան վրա
3	Լուսատու ԼԵԴ լուսադիոդային լամպով	80Վտ	լրակազմ	3	պատին ամրացվող
4	Մետաղական հենասյուն միաճյուղ H=6մ	Φ150-Φ50	լրակազմ	2	
5	Մետաղական ցայտապաշտպանված բաժանման տուփ	Y75	հատ	5	
6	Մալուխ ուժային	ВВГ-3х2.5	մ	60	
7	Մալուխ ուժային	ВВГ-3х1.5	մ	20	
8	Վինիպլաստե խողովակ	Φ 20	մ	25	
9	Վինիպլաստե խողովակ ծալքավորումով	Φ 20	մ	80	
10					
11					

ՇԻՆ - ՄՈՆՏԱԺԱՅԻՆ ԱՇԽԱՏԱՆՔՆԵՐ

NN	ԱՆՎԱՆՈՒՄԸ	ԱՆՎԱՆՈՒՄԸ	ՉԱՓԻ ՄԻԱՎՈՐ	ՔԱՆԱԿ	ԾԱՆՈԹՈՒԹՅՈՒՆ
	1. Լուսավորության հենարանի տեղադրում				
1	Մետաղական հենարանի տեղադրում փոսորակի հորատումով, մոնոլիտ հիմքով	160կգ	հատ	2	h=9.5մ
2	Խարխային ազատ կանգնող հենարանի հիվքի մոնոլիտ կառույցի պատրաստում փոսորակում B-15 բետոնից		$մ^3$	1.2	2 հիմք
3					
	2. Հողային աշխատանքներ				
1	IV խմբի հողի մշակում փոսում, ձեռքով, հիմքերի տակ		խմ	2.5	
2	IV խմբի հողի հետլցք ձեռքով		խմ	2.5	
3	Թափոնի բեռնում ինքնաթափերի վրա և տեղափոխում 5կմ		խմ	-	
4					
5					

ՄԱՍՆԱԳԻՐ

NN	ԱՆՎԱՆՈՒՄԸ	Մակնիշը	Չ.Մ.	Քանակ	
	Մետաղական հենասյուն Ա տեսակի				160կգ
1	Մետաղական խողովակ	Φ150, L=5500մմ	հատ	1	
2	Մետաղական խողովակ	Φ114, L=4500մմ	հատ	1	
3	Լուսատու մետաղահալոգեն լամպով	150Վտ	լրակազմ	1	
4	Մետաղական ցայտապաշտպանված բաժանման տուփ	Y75	հատ	1	
5					

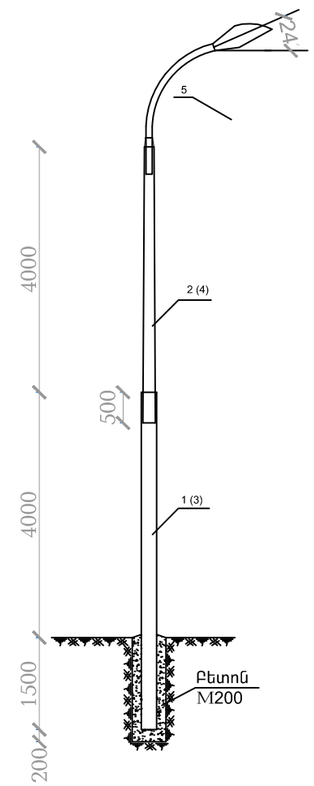

Փոփ.	Քան.	Թերթ	Փաս.№	Ստորագր.	Ա/Թ	
ՆԳՃ		Հ.Բաբայան				
ՆԳԻ		Ն.Թադևոսյան				
Գլխ. մասնագետ		Ս. Հովսեփյան				

ՊԱՏՎԵՐ —— №. SPAP II C-3.1.1.d
Պատվիրատու1 << աշխատանքի և սոցիալական հարցերի նախարարություն
Պատվիրատու2 << ֆինանսների նախարարության Արտասահմանյա ֆինանսական ծրագրերի կառավարման կենտրոն ՊՀ

ԷՏ

ԱՄԱՍԻԱՅԻ ՀԱՄԱԼԻՐ ՍՈՑԻԱԼԱԿԱՆ ԾԱՌԱՅՈՒԹՅՈՒՆՆԵՐԻ ՏԱՐԱԾՔԱՅԻՆ ԿԵՆՏՐՈՆ
<< Շիրակի մարզի Ամասիայի համայնք, գ. Ամասիա, Փ. 25, շենք հ. 4

Փուլ	Թերթ	Թերթեր
ԱՆ	15	15

ԱՐՏԱՔԻՆ ԼՈՒՍԱՎՈՐՈՒԹՅՈՒՆ
ՄԱՍՆԱԳԻՐ
M1:200

«ՆՈՐԱՇԵՆ» ՆՏ ԱԿ
Լիցենզիա -— №11343
<<, ք. Երևան 0038, Հալաբյան փող. շ. 11, բն. 36
Գլխ. հասցե <<, ք. Երևան 0051,
Ն.Ձարյան փող. շ. 22, հ. 12
Հեռ. +(37493)504009

ԳԾԱԳՐԵՐԻ ԱՆՎԱՆԱՑԱՆԿ

№	Անվանում	Մակնիշ
1	Ընդհանուր տվյալներ	Գ-1
2	Գազատարի հատակագիծ Մ1:500	Գ-2
3	Տարածական սխեմա	
4	Երկրորդ հարկի հատակագծի ֆրագմենտ, տարածական գծապատկեր	
	ց/ճ գազատարի եվ անվտանգության համակարգ	Գ-4
5	Գազատարի կտրվածք ելքի մասում, գազատարի կտրվածք	Գ-5

ԳԾԱԳՐԵՐԻ ՄԱՍՆԱԳԻՐ

NN	ԱՆՎԱՆՈՒՄ	ՉԱՓԻ ՄԻՎՈՐ	ՔԱՆԱԿ	ԾԱՆՈԹՈՒԹՅՈՒՆ
1	2	3	4	5
	Ներքին գազատար			
1	Գազային պլիտա 4 օջախանի ԳՕ-4	հատ	1	
2	Բրոնզյա խցանային փական d=15	հատ	1	
3	Բրոնզյա խցանային փական d=20	հատ	2	
4	Բրոնզյա խցանային փական d=25	հատ	1	
5	Ջրագազատար խողովակ d=15	մ	3.0	
6	Ջրագազատար խողովակ d=20	մ	11.0	
7	Ջրագազատար խողովակ d=25	մ	11.0	
8	Մետաղական պատյան Ø50 L=0.6մ	հատ	1	
9	Մետաղական պատյան Ø32 L=0.3մ	հատ	1	
10	Գազի ազդանշանիչ սարք << ԴԵՏԵԿՏՈՌ>>			
	JTQ-BH-PH03-1	հատ	1	
11	Գազի անջատիչ կափույր PHJ9A	հատ	1	
12	Պղնձյա հաղորդալար S=2.5մ² U≈220վոլտ	մ	1.5	
13	Պղնձյա հաղորդալար S=0.55մ² իմպուլսային	մ	5.0	
14	Անցքերի բացում պատերում 100x100	տեղ	4	
15	Համակարգի ներկում յուղաներկով երկու անգամ	մ²	2.5	
16	Համակարգի փորձարկում և փչամաքրում	մ	25.0	
17	Գազի հաշվիչ հանգույց G10A (GS-79-10A)	հատ	1	
	Ապամոնտաժային աշխատանքներ			
1	Պողպատյա խողովակի ապամոնտաժում Ø150	մ	33.0	
2	Հենասյունների Ø150 H=2.6 ապամոնտաժում	հատ	5	
	Տեղափոխվող արտաքին գազատար			
1	Հողի քանդում մեխանիզմով և տեղափոխում IVկարգի բնահող. 7 կմ	մ³	72.0	
2	Գազամուղի ավազե հիմք 40սմ	մ³	14.5	
3	Ավազե հողի բերում և հետլիցք	մ³	57.5	

ԸՆԴՀԱՆՈՒՐ ՑՈՒՑՈՒՄՆԵՐ

Նախագծով նախատեսված կառույցի ջրատաքացուցիչ կաթսաների գազիֆիկացման նախագիծը կատարված են համաձայն նախագծման առաջադրանքի , ճարտարապետական գծագրերի , գործող շինարարական նորմերի ՀՀՇՆIV-12.03.01.04 և գազի տնտեսության անվտանգության կանոնների համաձայն: Գազի հաշվարկային ծախսը կազմում է 10մ³/ժամ: Գազատարի միացումը իրականացվում է գոյություն ունեցող վերգետնյա ցածր ճնշման գազատարից Ø150մմ: Նախագծված է վերգետնյա ցածր ճնշման գազատարը , որը միանում է գործող Ø150մմ վերգետնյա գազատարին, տեղադրելով G10(GS-79-10A) հաշվիչ: Գազատարը անց է կացվում ստորգետնյա տարբերակով : Գազատարի մոնտաժը իրականացվում է պողպատյա ջրագազատար խողովակներով (ԳՈՍ 3262-75):

Նախատեսված է ջերմային հանգույցի եռապատիկ բնական օդափոխություն և անվտանգության ավտոմատ (ինքնաշխատ) համակարգեր:

Շին.մոնտաժային աշխատանքները կատարել գործող գազի անվտանգության կանոնների <<Տեխնիկական կանոնակարգ>> համաձայն:

4	Ասֆալտբետոնե ծածկույթի քանդում և վերականգնում	մ²	64.0	2շերթ 8 սմ
5	Նույնը խճի	մ²	64.0	
6	Պողպատյա անկար խողովակաշար d=159x4.5	մ	46.0	ԳՈՍ 8732-76
7	Մետաղական կոնստրուկցիաներ հաշվիչ հանգույցի			
	ամրացման համար	կգ	5.0	
8	Պողպ . ձևավոր մասեր ✪ dպ150մմ-4հատ	կգ	40.0	
9	Ապահովող պատյան L= 1.0 մ dպ=250	հատ	2	
10	Խցափակել d 159x4.5	հատ	2	
11	Ներմիացում գործող գազատարին dպ= 159	տեղ	3	
12	Մետաղական պատյան d273x7.0 L=7.0	հատ	1	
13	Գազատարի փչամաքրում	մ	46.0	
14	Գազատարի փորձարկում	մ	46.0	

Փոփ.	Քան.	Թերթ	Փաս.№	Ստորագր.	Ա/Թ	
ՆԳՃ		Հ.Բաբայան				
ՆԳԻ		Ն.Թադևոսյան				
Նախագծեց		Ս.Մարկոսյան				

ՊԱՏՎԵՐ —— №. SPAP II C-3.1.1.d
Պատվիրատու1 << աշխատանքի և սոցիալական հարցերի նախարարություն
Պատվիրատու2 << ֆինանսների նախարարության Արտասահմանյա ֆինանսական ծրագրերի կառավարման կենտրոն ՊՀ

Գ

ԱՄԱՍԻԱԻ ՀԱՄԱԼԻՐ ՍՈՑԻԱԼԱԿԱՆ ԾԱՌԱՅՈՒԹՅՈՒՆՆԵՐԻ ՏԱՐԱԾՔԱՅԻՆ ԿԵՆՏՐՈՆ
<< Շիրակի մարզի Ամասիայի համայնք, գ. Ամասիա, Փ. 25, շենք հ. 4

Փուլ	Թերթ	Թերթեր
ԱՆ	Գ-1	5

ԳԱԶԱՄԱՏԱԿԱՐԱՐՈՒՄ
Ընդհանուր տվյալներ

«ՆՈՐԱՇԵՆ» ՆՏ ԱԿ
Լիցենզիա -— №11343
<<, ք, Երևան 0038, Հալաբյան փող, շ. 11, բն, 36
Գործ, հասցե <<, ք, Երևան 0051,
Ն.Ձարյան փող, շ, 22, հ, 12
Հեռ, +(37493)504009

d=25մմ

Գազատարի հատակագիծ Մ1:500

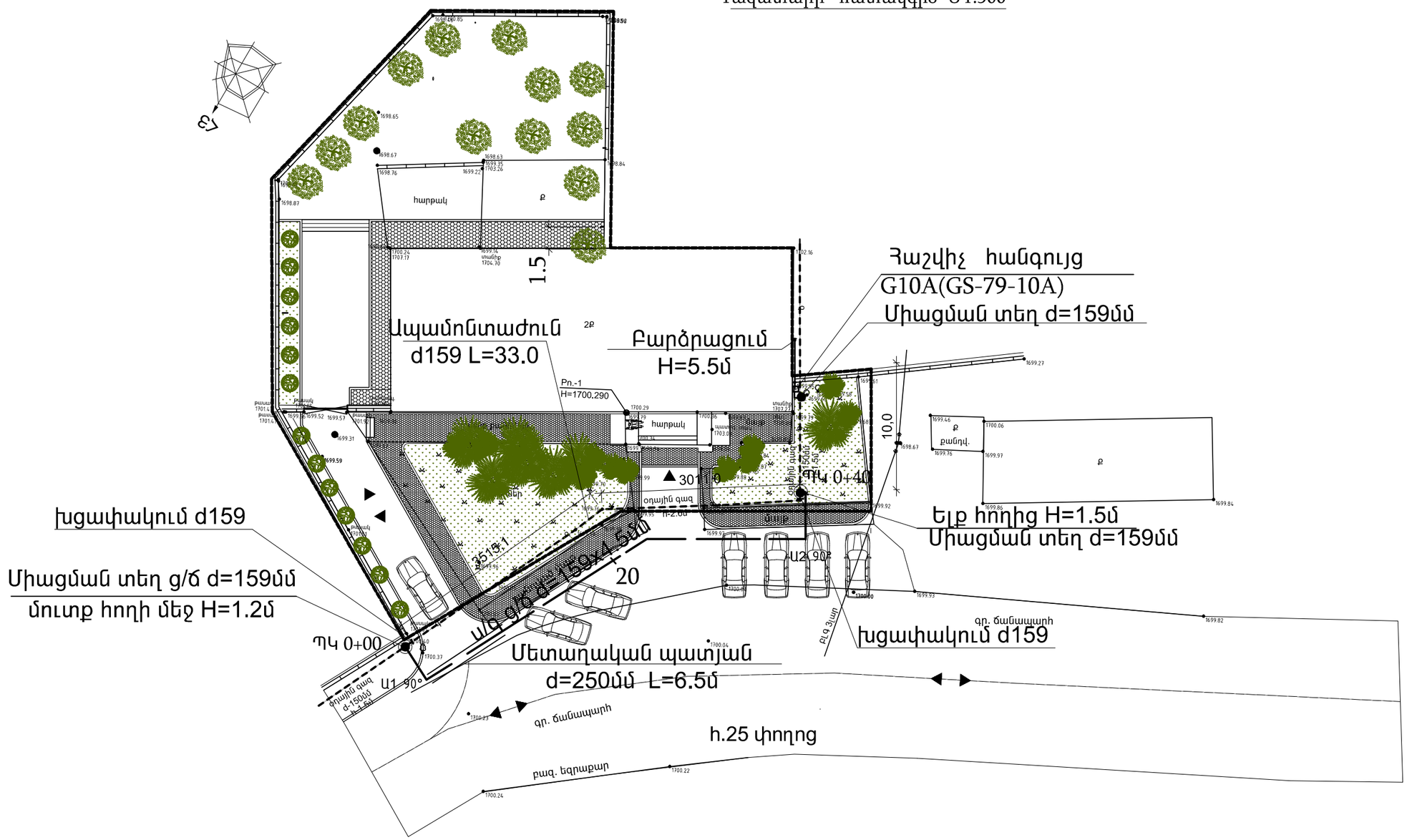

ՊԱՅՄԱՆԱԿԱՆ ՆՇԱՆՆԵՐ

- ցածր ճնշման գործող գազատար
- նախագծվող գազատար
- խողովակի տրամագծի փոփոխություն
- փական գազատարի վրա
- գազի հաշվիչ

Փոփ.	Քան.	Թերթ	Փաս.№	Ստորագր.	Ա/Թ
ՆԳՃ		Հ.Բաբայան			
ՆԳԻ		Ն.Թադևոսյան			
Նախագծեց		Ս.Մարկոսյան			

ՊԱՏՎԵՐ —— №. SPAP II C-3.1.1.d
Պատվիրատու1 ՀՀ աշխատանքի և սոցիալական հարցերի նախարարություն
Պատվիրատու2 ՀՀ ֆինանսների նախարարության Արտասահմանյա ֆինանսական ծրագրերի կառավարման կենտրոն ՊՀ

Գ

ԱՄԱՍԻԱԻ ՀԱՄԱԼԻՐ ՍՈՑԻԱԼԱԿԱՆ ԾԱՌԱՅՈՒԹՅՈՒՆՆԵՐԻ ՏԱՐԱԾՔԱՅԻՆ ԿԵՆՏՐՈՆ
ՀՀ Շիրակի մարզի Ամասիայի համայնք, գ. Ամասիա, Փ. 25, շենք հ. 4

Փուլ	Թերթ	Թերթեր
ԱՆ	Գ-2	5

ԳԱԶԱՄԱՏԱԿԱՐԱՐՈՒՄ
Գազատարի հատակագիծ Մ1:500,

«ՆՈՐԱՇԵՆ» ՆՏ ԱԿ
Լիցենզիա — №11343
ՀՀ, ք. Երևան 0038, Հալաբյան փող, շ. 11, բն. 36
Գործ. հասցե ՀՀ, ք. Երևան 00051,
Ն.Ձնդրյան փող, շ. 22, հ. 12
Հեռ. +(37493)504009

Տարածական սխեմա

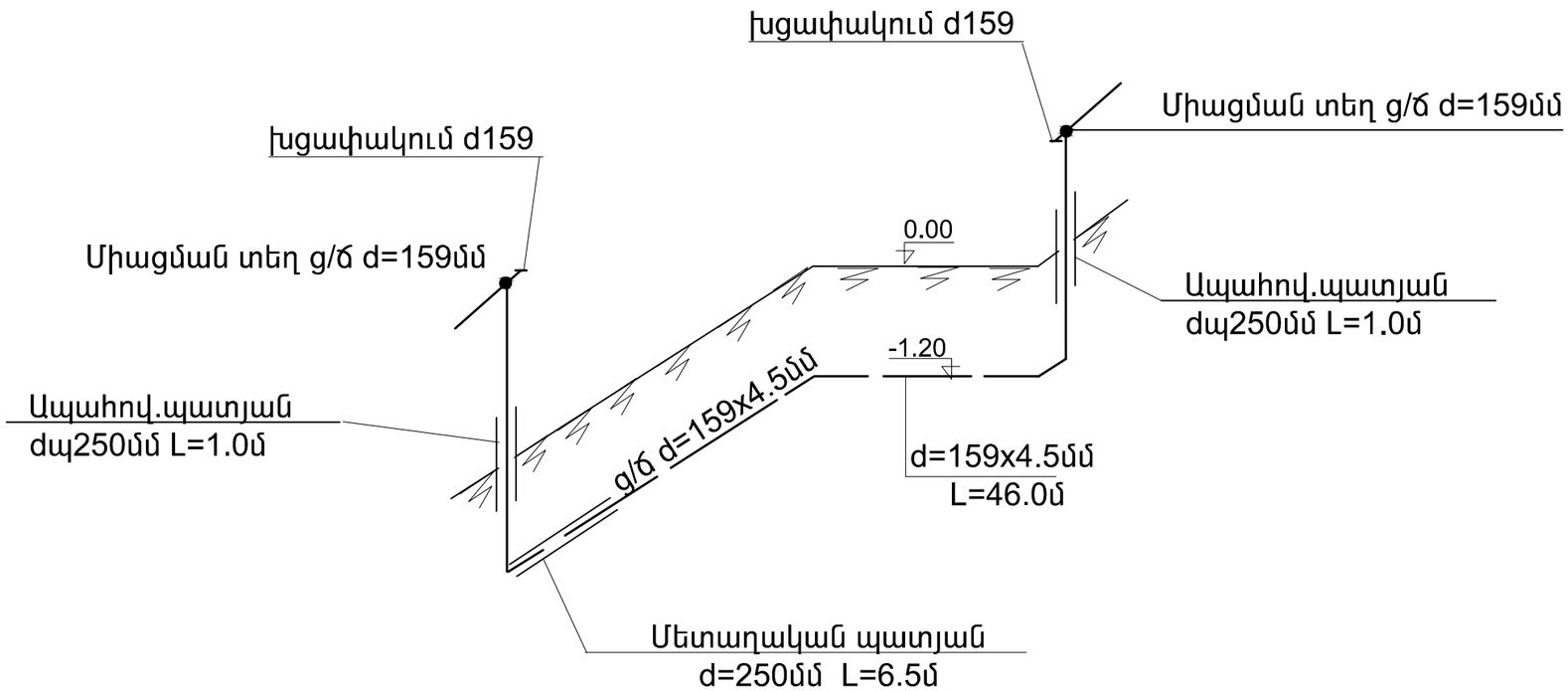

ՊԱՅՄԱՆԱԿԱՆ ՆՇԱՆՆԵՐ

- ցածր ճնշման գործող գազատար
- նախագծվող գազատար
- խողովակի տրամագծի փոփոխություն
- փական գազատարի վրա
- գազի հաշվիչ

						ՊԱՏՎԵՐ —— №. SPAP II C-3.1.1.d Պատվիրատու1 << աշխատանքի և սոցիալական հարցերի նախարարություն Պատվիրատու2 << ֆինանսների նախարարության Արտասահմանյա ֆինանսական ծրագրերի կառավարման կենտրոն ՊՀ			Գ
Փոփ.	Քան.	Թերթ	Փաս.№	Ստորագր.	Ա/Թ				
						ԱՄԱՍԻԱԻ ՀԱՄԱԼԻՐ ՍՈՑԻԱԼԱԿԱՆ ԾԱՌԱՅՈՒԹՅՈՒՆՆԵՐԻ ՏԱՐԱԾՔԱՅԻՆ ԿԵՆՏՐՈՆ << Շիրակի մարզի Ամասիայի համայնք, գ. Ամասիա, Փ. 25, շենք հ. 4	Փուլ	Թերթ	Թերթեր
ՆԳԾ		Հ.Բաբայան					ԱՆ	Գ-3	5
ՆԳԻ		Ն.Թադևոսյան							
Նախագծեց		Ս.Մարկոսյան				ԳԱԶԱՄԱՏԱԿԱՐԱՐՈՒՄ Տարածական սխեմա	«ՆՈՐԱՇԵՆ» ՆՏ ԱԿ Լիցենզիա — №11343 <<. ք. Երևան 0038, Հայաբյան փող. շ. 11, բն. 36 Գործ. հասցե <<. ք. Երևան 0051, Ն.Ձորյան փող. շ. 22, հ. 12 Հեռ. +(37493)504009		

ԵՐԿՐՈՐԴ ՀԱՐԿԻ ՖՐԱԳՄԵՆՏ

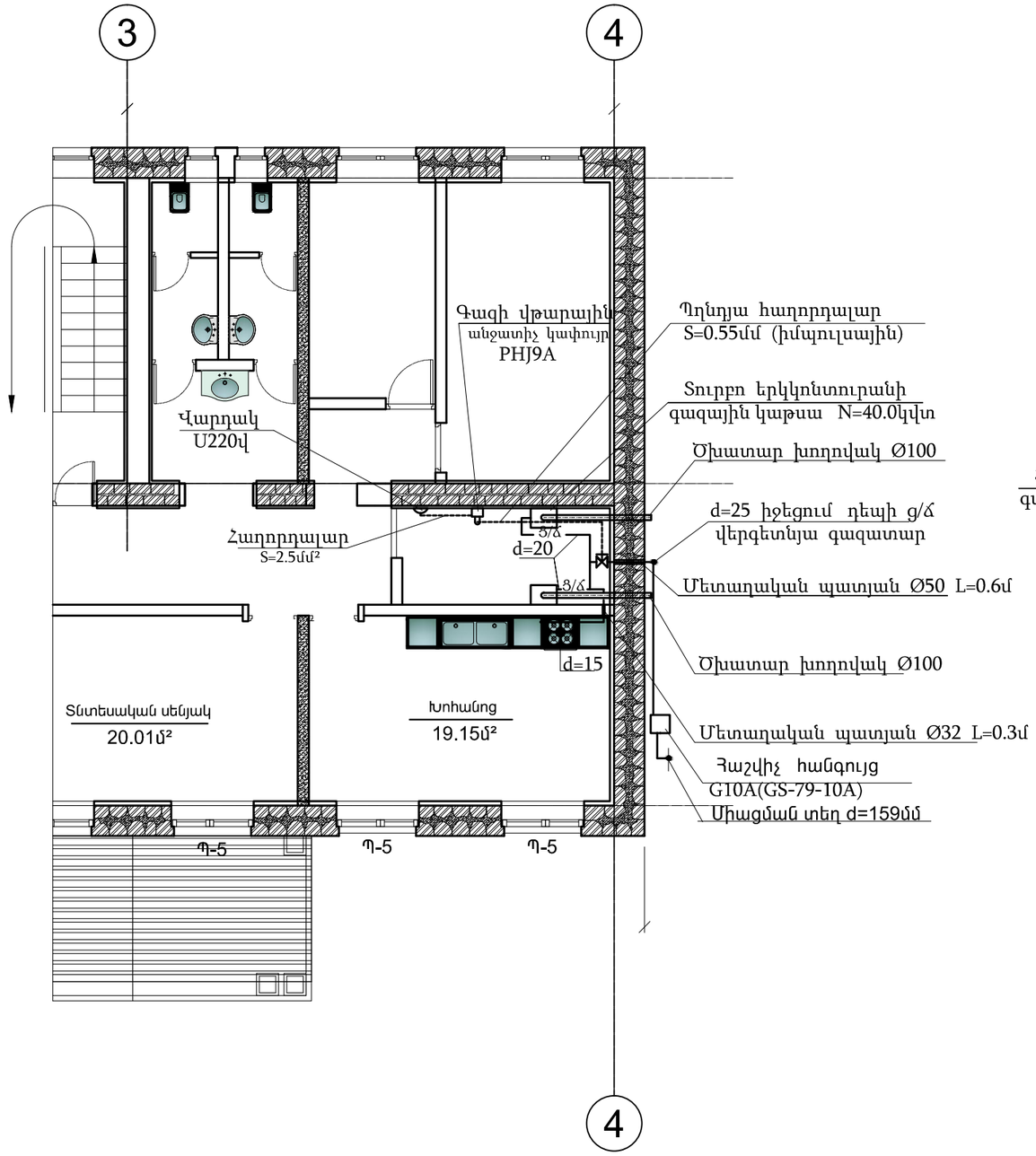

ՏԱՐԱԾԱԿԱՆ ԳԾԱՊԱՏԿԵՐ Ց/Ճ ԳԱԶԱՏԱՐ ԵՎ ԱՆՎՏԱՆԳՈՒԹՅԱՆ ՀԱՄԱԿԱՐԳ

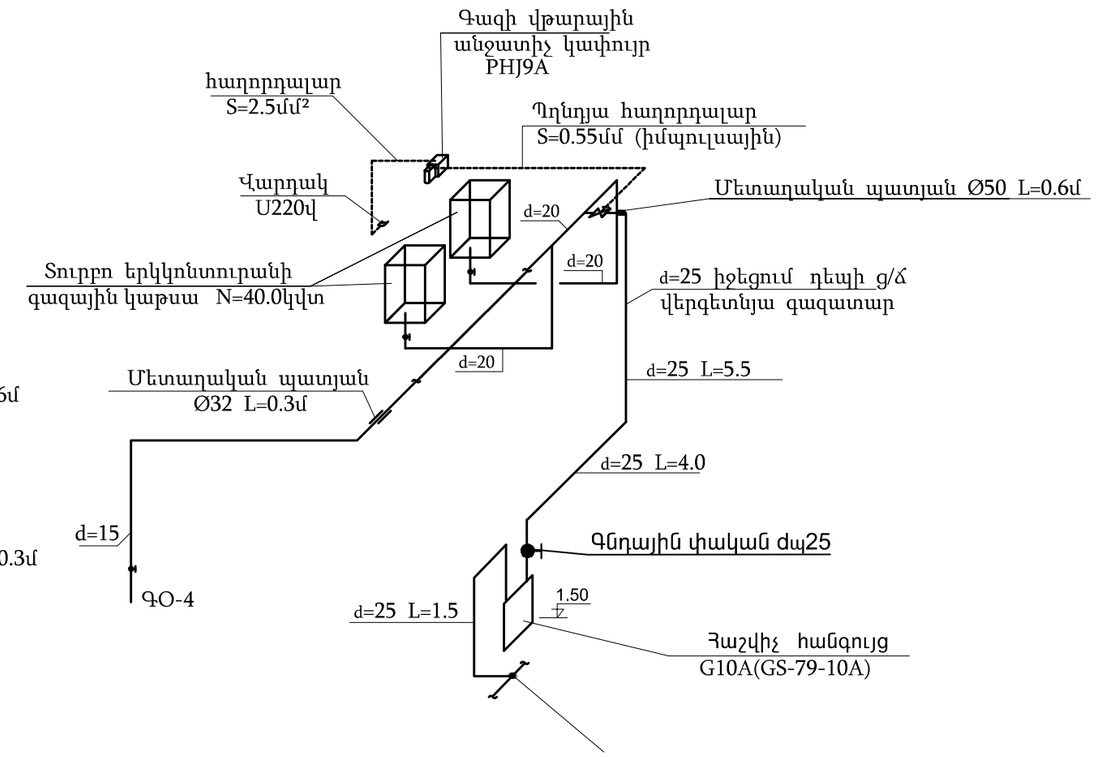

ՊԱՅՄԱՆԱԿԱՆ ՆՇԱՆՆԵՐ

- ցածր ճնշման գործող գազատար
- նախագծվող գազատար
- խողովակի տրամագծի փոփոխություն
- փական գազատարի վրա
- գազի հաշվիչ

Փոփ.	Քան.	Թերթ	Փաս.№	Ստորագր.	Ա/Թ
ՆԳՃ		Հ.Բաբայան			
ՆԳԻ		Ն.Թադևոսյան			
Նախագծեց		Ս.Մարկոսյան			

ՊԱՏՎԵՐ —— №. SPAP II C-3.1.1.d
Պատվիրատու1 << աշխատանքի և սոցիալական հարցերի նախարարություն
Պատվիրատու2 << ֆինանսների նախարարության Արտասահմանյա ֆինանսական ծրագրերի կառավարման կենտրոն ՊՀ

Գ

ԱՄԱՍԻԱԻ ՀԱՄԱԼԻՐ ՍՈՑԻԱԼԱԿԱՆ ԾԱՌԱՅՈՒԹՅՈՒՆՆԵՐԻ ՏԱՐԱԾՔԱՅԻՆ ԿԵՆՏՐՈՆ
<< Շիրակի մարզի Ամասիայի համայնք, գ. Ամասիա, Փ. 25, շենք հ. 4

Փուլ	Թերթ	Թերթեր
ԱՆ	Գ-4	5

ԳԱԶԱՄԱՏԱԿԱՐԱՐՈՒՄ

Երկրորդ հարկի հատակագծի ֆրագմենտ, տարածական գծապատկեր ց/ճ գազատար և անվտանգության համակարգ

«ԵՐԻՏԱՍԱՐԴ» ՆՏ ԱԿ
Լիցենզիա — №11343
<< ք. Երևան 0038, Հայաբայան փող. շ. 11, բն. 36
Գործ. հասցե << ք. Երևան 0051, Ն.Զարյան փող. շ. 22, հ. 12
Հեռ. +(37493)504009

ԳԱԶԱՏԱՐԻ ԿՏՐՎԱԾՔ ԵԼՔԻ ՄԱՍՈՒՄ

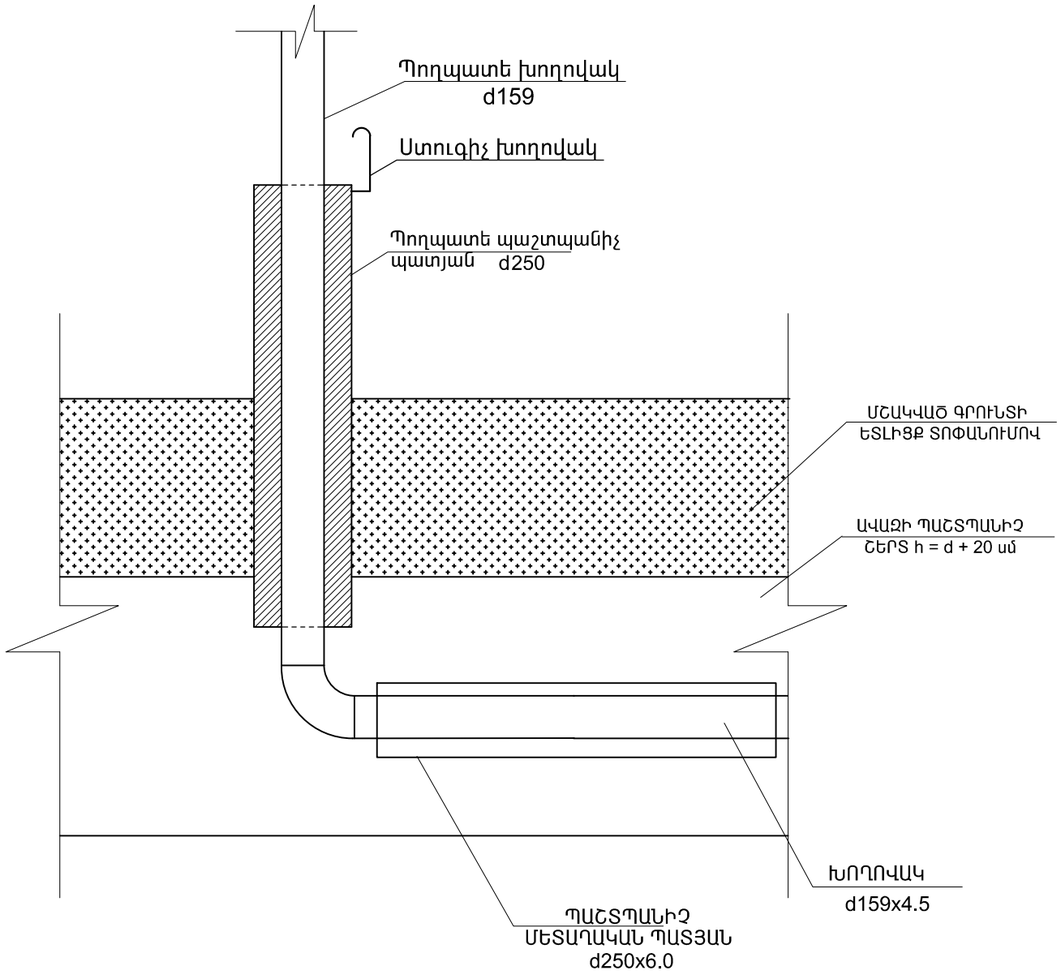

ԳԱԶԱՏԱՐԻ ԿՏՐՎԱԾՔ

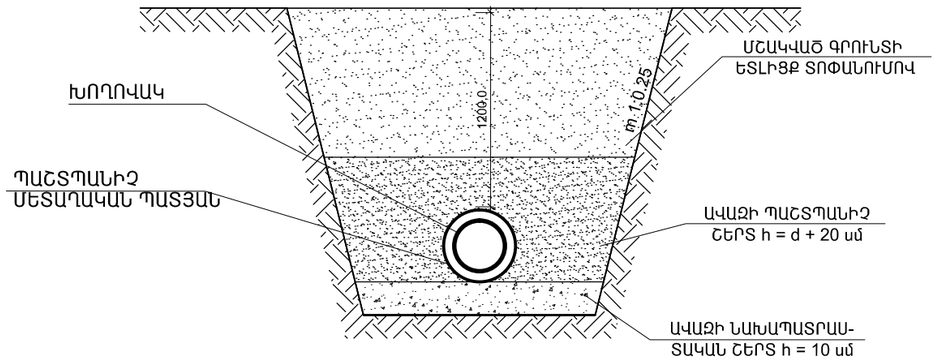

Փոփ.	Քան.	Թերթ	Փաս.№	Ստորագր.	Ա/Թ	
ՆԳԾ		Հ.Բաբայան				
ՆԳԻ		Ն.Թադևոսյան				
Նախագծեց		Ս.Մարկոսյան				

ՊԱՏՎԵՐ —— №. SPAP II C-3.1.1.d
Պատվիրատու1 ՀՀ աշխատանքի և սոցիալական հարցերի նախարարություն
Պատվիրատու2 ՀՀ ֆինանսների նախարարության Արտասահմանյա ֆինանսական ծրագրերի կառավարման կենտրոն ՊՀ

Գ

ԱՄԱՍԻԱԻ ՀԱՄԱԼԻՐ ՍՈՑԻԱԼԱԿԱՆ ԾԱՌԱՅՈՒԹՅՈՒՆՆԵՐԻ ՏԱՐԱԾՔԱՅԻՆ ԿԵՆՏՐՈՆ
ՀՀ Շիրակի մարզի Ամասիայի համայնք, գ. Ամասիա, Փ. 25, շենք հ. 4

Փուլ	Թերթ	Թերթեր
ԱՆ	Գ-5	5

ԳԱԶԱՄԱՏԱԿԱՐԱՐՈՒՄ

ԳԱԶԱՏԱՐԻ ԿՏՐՎԱԾՔ ԵԼՔԻ ՄԱՍՈՒՄ
ԳԱԶԱՏԱՐԻ ԿՏՐՎԱԾՔ

«ՆՈՐԱՇԵՆ» ՆՏ ԱԿ
Լիցենզիա —- №11343
ՀՀ, ք. Երևան 0038, Հայաբյան փող. շ. 11, բն, 36
Գործ. հասցե ՀՀ, ք. Երևան 0051,
Ն.Ֆարյան փող. շ. 22, հ. 12
Հեռ. +(37493)504009